Acest manual trebuie considerat ca fiind parte integrantă a motocicletei și trebuie predat împreună cu motocicleta la revânzarea acesteia.

Această publicație include cele mai recente informații disponibile în momentul publicării. Honda Motor Co., Ltd. își rezervă dreptul de a aduce modificări în orice moment fără obligativitatea notificării prealabile.

Nicio parte a acestui manual de utilizare nu poate fi reprodusă fără o notificare scrisă.

Este posibil ca vehiculul descris în acest manual de utilizare să nu fie identic cu vehiculul dumneavoastră.

Doar India

Pentru orice întrebare sau solicitare de asistență, apelați numărul
Customer Care: 1800 103 3434 (fără taxe)

© 2022 Honda Motor Co., Ltd.

Bine ați venit

Felicitări pentru achiziționarea unei noi motociclete Honda. Alegând un produs Honda ați intrat în familia internațională de clienți mulțumiți care apreciază renumele Honda obținut pentru fabricarea unor produse de bună calitate.

Pentru a asigura siguranța și plăcerea de a conduce:

- Citiți cu atenție acest manual de utilizare.
- Respectați toate recomandările și procedurile din acest manual de utilizare.
- Acordați atenție mesajelor de siguranță din acest manual de utilizare și de pe motocicletă.
- Următoarele coduri din acest manual indică țările respective.
- Ilustrațiile din acest manual se bazează pe modelul CMX1100D ED.

Cod de țară

Cod	Țară
CMX1100A	
ED	Vânzări directe în Europa, Singapore, India, Ucraina
GS	Țările GCC, Liban, Iordania
RU	Rusia
CMX1100A2	
ED	Vânzări directe în Europa, Singapore, India, Ucraina
GS	Țările GCC, Liban, Iordania
CMX1100D	
ED	Vânzări directe în Europa, Singapore, India, Ucraina
GS	Țările GCC, Liban, Iordania
RU	Rusia

CMX1100D2	
ED	Vânzări directe în Europa, Singapore, India, Ucraina
GS	Țările GCC, Liban, Iordania

*Specificațiile pot fi diferite în funcție de fiecare țară.

Câteva cuvinte despre siguranță

Siguranța dumneavoastră și a celorlalți participanți la trafic este foarte importantă. Utilizarea motocicletei în siguranță este o responsabilitate importantă.
Pentru a vă ajuta să luați decizii în cunoștință de cauză, în acest manual și pe etichetele de siguranță sunt incluse proceduri de funcționare și alte informații. Aceste informații vă avertizează despre potențialele pericole care ar putea să vă rănească pe dumneavoastră sau alte persoane. Desigur, nu este practic sau posibil să vă informăm asupra tuturor pericolelor asociate cu utilizarea sau întreținerea motocicletei dumneavoastră. Trebuie să vă bazați și pe judecata dumneavoastră.

Veți descoperi informații importante privind siguranța într-o multitudine de forme, inclusiv:

- Etichete de siguranță pe motocicletă
- Mesajele de siguranță precedate de simbolul avertizare de siguranță ⚠ și de unul din cele trei cuvinte: PERICOL, ATENȚIE sau AVERTIZARE. Semnificația acestor termeni este următoarea:

⚠ PERICOL

Nerespectarea acestor instrucţiuni PROVOACĂ DECESUL sau LEZIUNI GRAVE.

⚠ AVERTIZARE

Nerespectarea acestor instrucţiuni POATE PROVOCA DECESUL sau LEZIUNI GRAVE.

⚠ ATENȚIE

Nerespectarea acestor instrucţiuni POATE PROVOCA LEZIUNI.

Alte informații importante sunt furnizate cu următoarele titluri:

NOTIFICARE Informații care vă ajută să evitați deteriorarea motocicletei dumneavoastră, a altor proprietăți sau a mediului înconjurător.

Cuprins

Siguranța motocicletei P. 2

Ghid de utilizare P. 20

Întreținere P. 82

Soluționarea problemelor P. 124

Informații P. 139

Specificații tehnice P. 160

Siguranța motocicletei

Această secțiune conține informații importante privind conducerea în siguranță a motocicletei dumneavoastră. Vă rugăm să citiți cu atenție această secțiune.

Instrucțiuni privind siguranța..... P. 3
Etichete cu simboluri..... P. 6
Prevederi privind siguranța..... P. 12
Prevederi privind deplasarea..... P. 13
Accesorii și modificări..... P. 18
Încărcarea..... P. 19

Instrucțiuni privind siguranța

Respectați aceste instrucțiuni pentru a crește nivelul siguranței:

- Efectuați toate verificările de rutină și obișnuite specificate în acest manual.
- Opriți motorul și mențineți scânteile și flăcările la depărtare înainte de a umple rezervorul de combustibil.
- Nu porniți motorul în zone închise sau închise parțial. Monoxidul de carbon din gazele de eșapament este toxic și vă poate ucide.

Purtați întotdeauna cască

Este un fapt dovedit: căștile și echipamentul de protecție reduc semnificativ numărul și severitatea loviturilor la cap și a altor leziuni. Așadar, purtați întotdeauna o cască de motocicletă autorizată și echipament de protecție. ➡ P. 12

Înainte de a începe deplasarea

Asigurați-vă că sunteți apt fizic, concentrat și că nu ați consumat alcool și droguri. Verificați ca dumneavoastră și pasagerul să purtați cască autorizată și echipament de protecție. Instruiți pasagerul să se țină de chinga de pe șa sau de talia dumneavoastră, să se încline împreună cu dumneavoastră la viraje și să mențină picioarele pe scăriță, chiar și atunci când motocicleta este oprită.

Acordați-vă timp pentru a învăța și pentru a exersa

Chiar dacă ați mai condus alte motociclete, exersați într-o zonă sigură pentru a vă familiariza cu modul de funcționare al acestei motociclete, precum și cu dimensiunea și greutatea acesteia.

Nu conduceți agresiv

Acordați atenție vehiculelor din jurul dumneavoastră și nu presupuneți că ceilalți participanți la trafic vă pot vedea. Fiți întotdeauna pregătiți să opriți imediat sau să efectuați manevre pentru evitarea obstacolelor.

Continuare

Aveți grijă să fiți vizibili

Aveți grijă să fiți vizibili, în special pe timpul nopții, purtați îmbrăcăminte reflectorizantă, poziționați-vă astfel încât să fiți vizibili pentru ceilalți șoferi, semnalizați înainte de a vira sau de a schimba banda de circulație, folosiți claxonul atunci când este necesar.

Nu vă depășiți limitele

Nu vă deplasați niciodată depășindu-vă limitele personale sau nu depășiți viteza impusă de condițiile de drum. Oboseala și lipsa atenției pot afecta abilitatea dumneavoastră de a judeca și de a vă deplasa în siguranță.

Nu consumați alcool sau droguri înainte de a conduce

Alcoolul, drogurile și șofatul nu sunt o combinație bună. Chiar și o singură băutură alcoolică poate reduce abilitatea dumneavoastră de a reacționa la schimbarea condițiilor, iar timpul dumneavoastră de reacție se înrăutățește cu fiecare băutură suplimentară. Același lucru este valabil și în cazul drogurilor. Nu consumați alcool sau droguri înainte de a conduce, nu lăsați nici prietenii dumneavoastră să facă acest lucru.

Mențineți motocicleta Honda în condiții de siguranță

Este important ca motocicleta să fie întreținută în mod corespunzător și să fie menținută în condiții de funcționare. Verificați motocicleta înainte de fiecare deplasare și efectuați toate intervențiile recomandate de întreținere. Nu depășiți niciodată limitele de încărcare (➡ P. 19), și nu modificați motocicleta sau nu montați accesorii ce ar transforma motocicleta dumneavoastră într-un autovehicul nesigur (➡ P. 18).

Dacă sunteți implicați într-un accident

Siguranța personală este prima prioritate. Dacă dumneavoastră sau o altă persoană ați fost rănit, nu subevaluați severitatea leziunilor și, dacă este sigur, continuați deplasarea. Dacă este necesar, solicitați o ambulanță. De asemenea, respectați legislația și reglementările în vigoare în cazul în care o altă persoană sau un alt vehicul este implicat în incident.

Dacă decideți că veți continua deplasarea, în primul rând rotiți contactul în poziția (oprit) și apoi evaluați starea motocicletei. Verificați să nu existe scurgeri, verificați etanșeitatea piulițelor și șuruburilor, verificați mânerul, manetele de control, frânele și roțile. Deplasați-vă încet și cu prudență.
Este posibil ca motocicleta să fi suferit daune care nu sunt vizibile imediat. Motocicleta dumneavoastră trebuie verificată cât mai curând posibil de un tehnician calificat.

Riscuri privind monoxidul de carbon

Gazele de eșapament conțin monoxid de carbon otrăvitor, un gaz incolor, inodor. Inhalarea de monoxid de carbon poate provoca pierderea cunoștinței și poate conduce la deces.

Dacă lăsați motorul să funcționeze într-un spațiu închis sau parțial închis, aerul pe care îl respirați poate conține o cantitate periculoasă de monoxid de carbon.

Nu lăsați niciodată motorul să funcționeze într-un garaj sau într-un spațiu închis.

⚠ AVERTIZARE

Funcționarea motorului într-o încăpere închisă sau închisă parțial poate provoca acumularea rapidă de gaz toxic monoxid de carbon.

Inhalarea acestui gaz incolor, inodor poate provoca rapid inconștiență și poate conduce la deces.

Porniți motorul doar atunci când vă aflați într-o zonă exterioară, bine ventilată.

Etichete cu simboluri

În paginile următoare este descrisă semnificația etichetelor. Unele etichete vă avertizează asupra eventualelor pericole ce pot provoca leziuni grave. Altele oferă informații importante privind siguranța. Citiți cu atenție aceste informații și nu îndepărtați etichetele.

În cazul în care eticheta se dezlipește sau devine greu de citit, contactați distribuitorul dumneavoastră pentru înlocuirea acesteia.

Pe fiecare etichetă există un simbol specific. În cele ce urmează, sunt ilustrate semnificațiile simbolurilor și al etichetelor.

Citiți cu atenție instrucțiunile din manualul de utilizare.

Citiți cu atenție instrucțiunile din manualul de reparație. Pentru păstrarea siguranței, reparați motocicleta doar la distribuitorul dumneavoastră.

PERICOL (pe fundal ROȘU)
Nerespectarea acestor instrucțiuni provoacă DECESUL sau LEZIUNI GRAVE.
ATENȚIE (pe fundal PORTOCALIU)
Nerespectarea acestor instrucțiuni POATE provoca DECESUL sau LEZIUNI GRAVE.
AVERTIZARE (pe fundal GALBEN)
Nerespectarea acestor instrucțiuni poate provoca LEZIUNI.

ETICHETĂ BATERIE
PERICOL

- Mențineți scânteile și flăcările la depărtare de baterie. Bateria produce gaz exploziv care poate provoca explozii.
- Este necesară utilizarea ochelarilor de protecție și a mănușilor de cauciuc în timpul manevrării bateriei, în caz contrar, existând riscul apariției unor arsuri sau a pierderii vederii din cauza contactului cu electrolitul bateriei.
- Nu permiteți copiilor sau altor persoane să atingă bateria dacă nu au luat la cunoștință foarte bine informațiile legate de manevrarea corectă a acesteia și pericolele referitoare la aceasta.
- Manipulați cu atenție deosebită electrolitul bateriei deoarece acesta conține acid sulfuric diluat. Contactul acestuia cu pielea sau ochii dumneavoastră poate produce arsuri sau poate cauza pierderea vederii.
- Citiți cu atenție acest manual de utilizare și înțelegeți-l înainte de a manipula bateria. Neglijarea instrucțiunilor poate cauza leziuni sau poate provoca daune motocicletei dumneavoastră.
- Nu utilizați o baterie al cărei nivel al electrolitului este la semnul de nivel minim sau sub acesta. Aceasta poate exploda cauzând leziuni grave.

Continuare

ETICHETĂ BUȘON RADIATOR
PERICOL
NU DESCHIDEȚI NICIODATĂ CÂND ESTE FIERBINTE.
Contactul cu lichidul de răcire fierbinte provoacă arsuri.
Supapa de limitare a presiunii începe să se deschidă la **1,1 kgf/cm²**.

CMX1100A/D

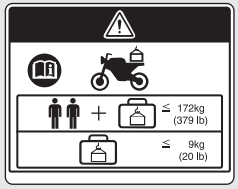

CMX1100A2/D2

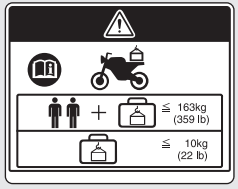

ETICHETĂ ATENȚIONARE PRIVIND ACCESORIILE ȘI ÎNCĂRCAREA ATENȚIE

Versiune ED

ACCESORII ŞI ÎNCĂRCARE

- Stabilitatea și manevrabilitatea acestei motociclete pot fi afectate prin adăugarea de accesorii și bagaje.
- Citiți cu atenție instrucțiunile din acest manual de utilizare și din ghidul de montare înainte de instalarea oricărui accesoriu.
- CMX1100A/D
  Greutatea totală a accesoriilor și a bagajelor, adăugate la greutatea motociclistului și a pasagerului, nu poate depăși **172 kg (379 lb)**, valoare referitoare la sarcina maximă.
- CMX1100A2/D2
  Greutatea totală a accesoriilor și a bagajelor, adăugate la greutatea motociclistului și a pasagerului, nu poate depăși **163 kg (359 lb)**, valoare referitoare la sarcina maximă.
- CMX1100A/D
  Greutatea totală a bagajului nu poate depăși, sub nicio formă, **9 kg (20 lb)**.
- CMX1100A2/D2
  Greutatea totală a bagajului nu poate depăși, sub nicio formă, **10 kg (22 lb)**.
- Nu este recomandată montarea unei carene mărite pe furcă sau pe ghidon.

Continuare

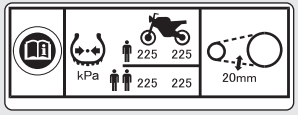

ETICHETĂ INFORMAȚII ANVELOPĂ ȘI LANȚ DE TRANSMISIE

Presiune anvelopă la rece:

[Doar șofer]

Față	**225 kPa (2,25 kgf/cm²)**
Spate	**225 kPa (2,25 kgf/cm²)**

[Șofer și pasager]

Față	**225 kPa (2,25 kgf/cm²)**
Spate	**225 kPa (2,25 kgf/cm²)**

Mențineți lanțul reglat și lubrifiat.

Joc **15 - 25 mm**

ETICHETĂ REMINDER SIGURANȚĂ

Pentru protecția dumneavoastră, purtați întotdeauna cască, echipament de protecție.

ETICHETĂ COMBUSTIBIL

Doar benzină fără plumb

ETANOL până la 10 % în volum.

ETICHETĂ LIMITE DE SARCINĂ

CMX1100A2/D2

Nu depășiți **5,0 kg (11.0 lb)**.

Prevederi privind siguranța

- Conduceți cu atenție, mențineți mâinile pe ghidon și picioarele în scărițe.
- În timpul deplasării mâinile pasagerului trebuie să fie pe chinga de pe scaun sau pe talia dumneavoastră, iar picioarele în scărițe.
- Întotdeauna țineți cont de siguranța pasagerului precum și de siguranța altor șoferi sau motociclești.

Echipament de protecție

Asigurați-vă că nu purtați articole vestimentare care pot fi prinse în componentele autovehiculului.
Asigurați-vă că dumneavoastră și pasagerul purtați cască autorizată, ochelari de protecție și îmbrăcăminte de protecție cu vizibilitate ridicată. Evitați să purtați haine largi care ar putea fi prinse de componentele autovehiculului. Conduceți defensiv în funcție de condițiile meteorologice și de starea carosabilului.

Cască

Trebuie să fie omologată conform standardelor de siguranță, să aibă vizibilitate ridicată și dimensiunea corectă.

- Trebuie să se potrivească confortabil, dar în siguranță, atunci când cureluşa este fixată.
- Vizieră cu câmp vizual neobstrucționat sau alte dispozitive aprobate pentru protejarea ochilor.

⚠ AVERTIZARE

Nepurtarea unei căști crește riscul producerii de leziuni grave sau chiar al decesului în cazul unui accident.

Asigurați-vă că dumneavoastră și pasagerul purtați întotdeauna căști autorizate și echipament de protecție.

Mănuși
Mănuși din piele cu degete și rezistență ridicată la abraziune

Cizme sau bocanci
Cizme robuste cu tălpi anti-alunecare și protecție glezne

Geacă și pantaloni
Geacă de protecție, cu vizibilitate ridicată, și mânecă lungă, pantaloni rezistenți (sau un combinezon de protecție)

Prevederi privind deplasarea

Perioadă de rodaj

În primii 500 km (300 mile) de utilizare, respectați aceste prevederi pentru a asigura fiabilitatea și performanțele viitoare ale motocicletei.

- Evitați pornirea cu accelerație maximă și accelerarea rapidă.
- Evitați frânarea puternică.
- Conduceți cu precauție.

Frâne

Respectați următoarele instrucțiuni:

- Evitați frânarea excesiv de puternică.
  - ▶ Frânarea bruscă poate reduce stabilitatea motocicletei.
  - ▶ Atunci când este posibil, reduceți viteza înainte de virare; în caz contrar, riscați să derapați.

Continuare

- Aveți grijă pe suprafețele cu aderență redusă.
  ▶ Roțile alunecă mai ușor pe aceste suprafețe, astfel că distanțele de frânare vor fi mai mari.
- Evitați frânarea continuă.
  ▶ Frânarea repetată, ca în cazul pantelor lungi, abrupte poate supraîncălzi frânele, reducând eficiența acestora. Pentru a reduce viteza, folosiți frâna de motor împreună cu acționarea intermitentă a frânelor.
- Pentru a obține eficiența maximă a sistemului de frânare, acționați în același timp frâna față și frâna spate.

Sistem Anti-lock Brake (ABS)

Acest model este dotat cu un sistem anti-blocare frâne (ABS) proiectat pentru a împiedica blocarea frânelor în timpul frânării de urgență.

- Sistemul ABS nu reduce distanța de frânare. În anumite situații, sistemul ABS poate mări distanța de frânare.
- Sistemul ABS nu funcționează la viteze mai mici de 10 km/h (6 mph).
- Este posibil ca maneta de frână și pedala să ricoșeze un pic la frânare. Acest lucru este normal.
- Folosiți întotdeauna angrenajele dințate și anvelopele față/spate recomandate pentru a garanta funcționarea corectă a sistemului ABS.

Frâna de motor

Frâna de motor vă ajută să încetiniți motocicleta atunci când eliberați accelerația. Pentru a continua reducerea vitezei, cuplați o treaptă inferioară de viteză. Atunci când abordați pante lungi și abrupte, se recomandă reducerea vitezei cu ajutorul frânei de motor și prin utilizarea intermitentă a frânelor.

Condiții de ploaie și carosabil ud

Carosabilul ud este alunecos și frânele ude reduc ulterior eficiența frânării. Frânați cu foarte mare grijă în condiții de carosabil ud.
Dacă frânele se udă, trebuie să frânați atunci când vă deplasați cu viteză redusă pentru a le usca.

Parcarea

- Parcați pe o suprafață plană, fermă.
- Dacă trebuie să parcați pe o suprafață cu o înclinare ușoară sau pe o suprafață nesigură, parcați astfel încât motocicleta să nu se miște sau să cadă.
- Asigurați-vă că piesele care ating temperaturi ridicate nu intră în contact cu materialele inflamabile.
- Nu atingeți motorul, amortizorul de zgomot, frânele și alte componente cu temperatură ridicată decât atunci când acestea s-au răcit.
- Pentru a reduce probabilitatea unui furt, blocați întotdeauna ghidonul și luați cu dumneavoastră cheia.
  Se recomandă și utilizarea unui dispozitiv anti-furt.

Continuare

Parcarea pe suport lateral

1. Opriți motorul.
2. Coborâți suportul lateral.
3. Încet, înclinați motocicleta spre stânga până când greutatea sa se sprijină pe suport.
4. Rotiți ghidonul complet către stânga.
   ▶ Rotirea ghidonului către dreapta reduce stabilitatea și poate provoca căderea motocicletei.
5. Aduceți contactul în poziția O (blocat) și scoateți cheia din contact.
6. Blocați direcția. ➔ P. 51

Instrucțiuni privind alimentarea și combustibilul

Respectați aceste instrucțiuni pentru a proteja motorul, sistemul de alimentare și catalizatorul:

- Utilizați doar benzină fără plumb.
- Utilizați combustibil cu cifra octanică recomandată. Folosirea unei benzine cu cifră octanică mai mică va conduce la scăderea performanțelor motorului.
- Nu utilizați combustibili care conțin o concentrație ridicată de alcool. ➔ P. 158
- Nu utilizați benzină veche sau contaminată sau un amestec ulei/benzină.
- Evitați pătrunderea de murdărie sau apă în rezervorul de combustibil.

Honda Selectable Torque Control

Atunci când Honda Selectable Torque Control (Torque Control) detectează patinarea roții spate în timpul accelerării, sistemul limitează cuplul aplicat roții spate în funcție de nivelul selectat al Torque Control.
De asemenea, sistemul facilitează rapiditatea mișcărilor în timpul accelerării pe o roată, în funcție de nivelul selectat al Torque Control.

La setările minore al nivelului sistemului Torque Control, acesta din urma va permite o anumită patinare a roții în timpul accelerării. Selectați un nivel care este adecvat capacităților dumneavoastră și condițiilor de deplasare.

Sistemul Torque Control nu funcționează în timpul decelerării și nu va împiedica patinarea roții spate datorită efectului frânei de motor. Nu închideți brusc clapeta de accelerație, în special atunci când vă deplasați pe suprafețe cu aderență redusă.

Este posibil ca sistemul Torque Control să nu compenseze starea carosabilului accidentat sau acționarea rapidă a accelerației. Țineți întotdeauna cont de starea carosabilului și de condițiile meteorologice precum și de abilitățile personale și de capacitatea de a acționa accelerația.
Dacă motocicleta rămâne blocată în noroi, zăpadă sau nisip, poate fi mult mai ușor să o eliberați având sistemul Torque Control dezactivat temporar.
Dezactivarea temporară a sistemului Torque Control poate ajuta la menținerea controlului și a echilibrului la deplasarea pe teren accidentat.

Folosiți întotdeauna anvelopele recomandate și piese originale Honda pentru sistemul de transmisie precum curea accesorii și role, pentru a garanta funcționarea corectă a Torque Control.

Accesorii și modificări

Vă recomandăm cu tărie să nu adăugați accesorii care nu au fost proiectate special de Honda pentru motocicleta dumneavoastră sau să nu efectuați modificări ale designului original. În urma acestor acțiuni, motocicleta poate deveni nesigură. Efectuarea de modificări va conduce, de asemenea, la pierderea garanției, iar motocicleta nu va mai putea fi utilizată, în mod legal, pe drumurile publice. Înainte de a hotărî montarea de accesorii pe motocicleta dumneavoastră asigurați-vă că această modificare este sigură și legală.

⚠ AVERTIZARE

Accesoriile sau modificările necorespunzătoare pot provoca un accident în care puteți fi grav răniți sau uciși.

Respectați toate instrucțiunile privind accesoriile și modificările, instrucțiuni prezentate în acest manual de utilizare.

Nu tractați o remorcă sau nu atașați un ataș la motocicleta dumneavoastră. Motocicleta dumneavoastră nu a fost proiectată pentru aceste accesorii, utilizarea acestora poate afecta în mod grav manevrabilitatea motocicletei dumneavoastră.

Încărcarea

- Greutatea suplimentară afectează manevrabilitatea, frânarea și stabilitatea motocicletei dumneavoastră.
  Conduceți întotdeauna la o viteză sigură și nu depășiți niciodată 130 km/h (80 mph) pentru sarcina pe care o transportați.
- Evitați să transportați greutăți excesive și respectați limitele de încărcare specificate.
  Greutate maximă bagaje ➡ P. 160
- Legați toate bagajele în siguranță, echilibrate și cât mai aproape de centrul motocicletei.
- Nu poziționați obiecte în apropierea luminilor sau a amortizorului de zgomot.

⚠ AVERTIZARE

Supraîncărcarea sau încărcarea necorespunzătoare poate provoca un accident, dumneavoastră putând fi răniți sau chiar uciși.

Respectați limitele de încărcare și alte instrucțiuni privind încărcarea din acest manual de utilizare.

Localizarea componentelor

CMX1100A/D

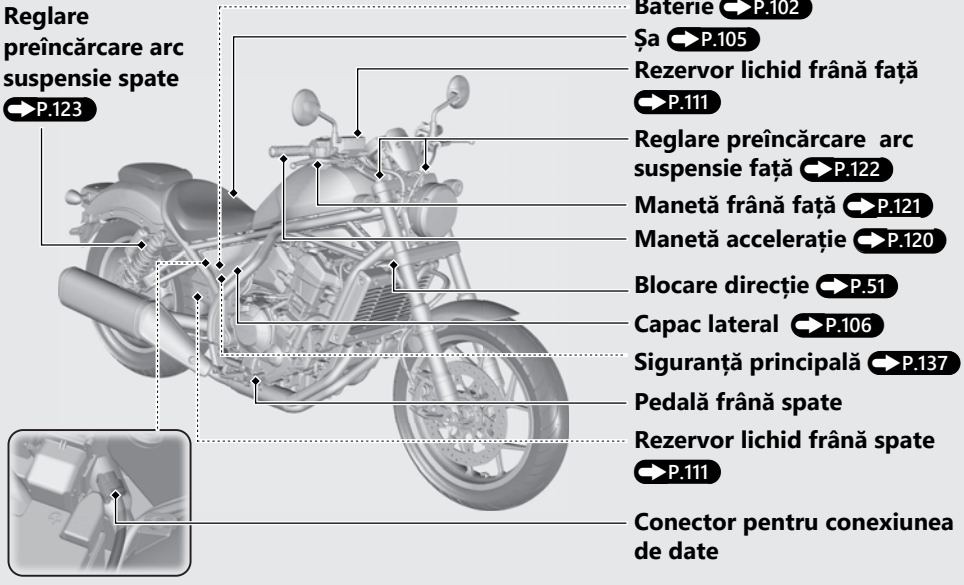

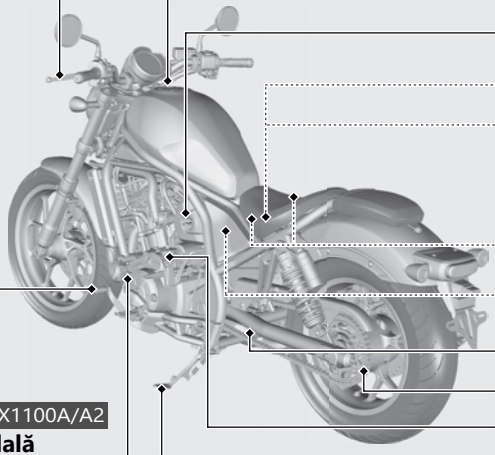

CMX1100A/A2

Manetă ambreiaj P.117

Bușon rezervor combustibil P.76

Contact P.47

Scule P.79

Protecție documente P.79

Suport cască P.80

Tablou siguranțe P.136

Rezervor de rezervă agent de răcire P.109

Lanț de transmisie P.116

Bușon completare ulei motor P.107

Suport lateral P.115

Jojă verificare ulei motor P.107

CMX1100A/A2

Pedală cuplare viteze P.63

Parts Location *(Continuare)*

CMX1100A2/D2

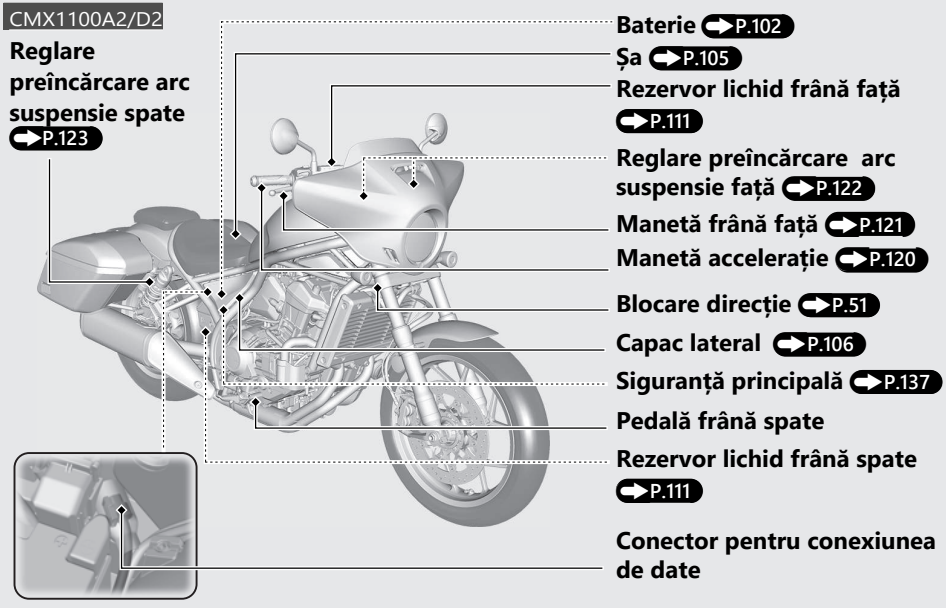

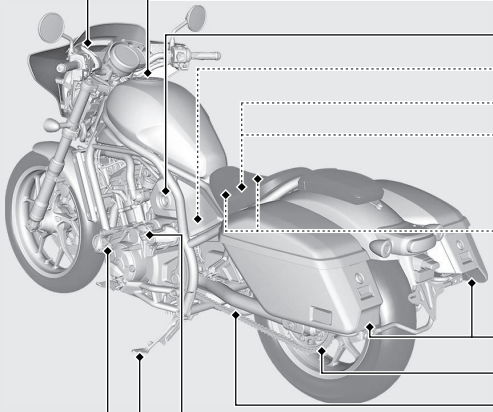

CMX1100D/D2

- Manetă frână staționare P.113
- Bușon rezervor combustibil P.76
- Contact P.47
- Tablou siguranțe P.136
- Scule P.79
- Protecție documente P.79
- Suport cască P.80

CMX1100A2/D2

- Geantă laterală P.81
- Lanț de transmisie P.116
- Rezervor de rezervă agent de răcire P.109
- Bușon completare ulei motor P.107
- Suport lateral P.115
- Jojă verificare ulei motor P.107

Instrumente de bord

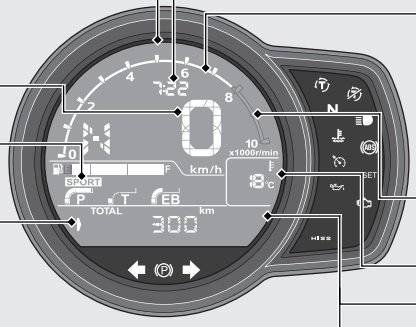

Ceas (afișare 12 sau 24 ore)

Pentru a seta ceasul: P.36

Turometru

NOTIFICARE

Evitați aducerea turațiilor motorului până în zona roșie a turometrului. Turațiile excesive pot afecta durata de utilizare a motorului.

Vitezometru

Ecran modalitate deplasare P.53

Cursor

Selectare ecran P.26

Zonă roșie turometru
(turații excesive motor)

Ecran INFO 3 P.33

Ecran INFO 1 P.27

Ecran INFO 2 P.30

Modificare ecran INFO P.27 P.30

Verificare ecran

Atunci când contactul este adus în poziția (pornit), este afișată animația inițială. Dacă unele elemente nu sunt afișate corect, verificați problema la un dealer.

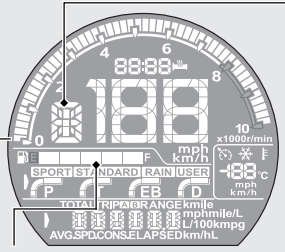

Indicator nivel combustibil

Carburant restant atunci când începe să clipească doar primul segment (E): aproximativ: circa 4,0 L

Dacă indicatorul nivel combustibil se aprinde intermitent în mod regulat sau se stinge: ➡P.132

NOTIFICARE

Se recomandă să alimentați atunci când indicatorul se apropie de primul segment E. Terminarea combustibilului poate cauza pornirea defectuoasă a motorului, defectând catalizatorul.

Martor poziție transmisie

CMX1100A/A2

Poziția transmisiei este indicată de martorul poziție transmisie.

▶ "-" se afișează atunci când transmisia nu este cuplată în mod corespunzător.

CMX1100D/D2

Poziția transmisiei este indicată de martorul poziție transmisie atunci când este selectată modalitatea manuală. Martorul se poate aprinde intermitent dacă:

▶ Roata anterioară se desprinde de sol.

▶ Se învârte roata atunci când motocicleta este ridicată pe suport.

Acest lucru este normal. Pentru a folosi sistemul din nou, rotiți sistemul în poziția O (oprit) și apoi din nou în poziția | (pornit).

Instrumente de bord *(Continuare)*

Selectare ecran

Apăsați butonul **MODE** pentru a muta cursorul și pentru a selecta ecranul dorit.

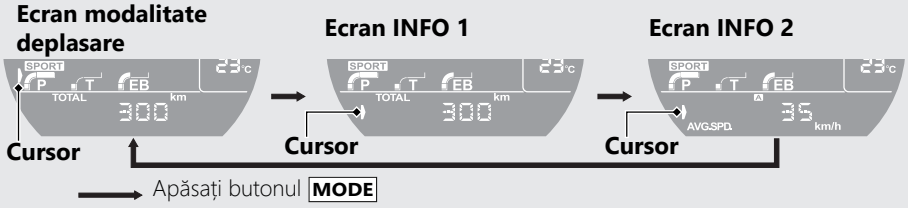

Dacă modalitatea de resetare automată a kilometrajului parțial A este activată, kilometrajul parțial se resetează în timpul alimentării. ➔P.36 ➔P.40

Ecran INFO 1

Puteți selecta următoarele:

- Kilometraj total [TOTAL]
- Consum instantaneu [CONS.]
- Durată deplasare [ELAPSED]
- Autonomie [RANGE]

Modificare ecran INFO 1

1. Selectați ecranul INFO 1. P.26
2. Apăsați butonul SEL (sus) sau SEL (jos) până când indicarea dorită se afișează.
3. Apăsați butonul MODE. Ecranul INFO 1 este setat și se trece la vizualizare ecran INFO 2. P.30

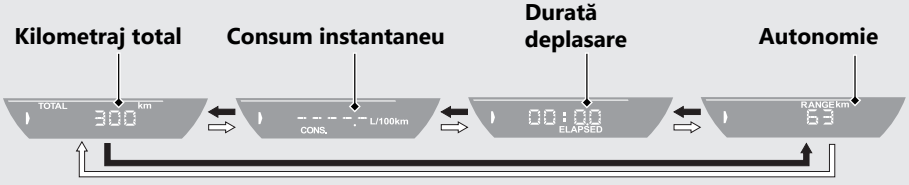

Apăsați butonul SEL (sus)

Apăsați butonul SEL (jos)

Kilometraj total [TOTAL]

Distanța totală parcursă.
Atunci când se afișează ”------” , contactați un dealer autorizat pentru asistență.

Consum instantaneu [CONS.]

Afișează consumul curent sau instantaneu de combustibil.
Interval de afișare: de la 0,0 la 300,0 L/100 km (km/L, mpg sau mile/L)

- Atunci când viteza este mai mică de 5 km/h (3 mph): se afișează ”---.-”.
- Atunci când se selectează "km/L", "mpg" sau "mile/L" pentru consumul de combustibil

  Peste 300,0 km/L (mpg sau mile/L): se afișează ”300.0”.

  Atunci când se selectează ”L/100 km” pentru unitatea de măsură a consumului de combustibil

  Peste 300,0 L/100 km: se afișează ”---.-”.

  Dacă valoarea calculată este sub 0,1 L/100 km: se afișează ”0,0”.

Atunci când se afișează ”---.-”, cu excepția cazurilor menționate anterior, contactați un dealer autorizat pentru asistență.

Durată deplasare [ELAPSED]

Afișează durata de funcționare de la pornirea motorului.
Interval de afișare: de la 00:00 la 99:59 (ore:minute)

- Durata deplasării revine la 00:00 atunci când citirea depășește 99:59.

Atunci când contactul este adus în poziția ○ (oprit), durata deplasării este adusă la zero.

Autonomie [RANGE]

Afișează distanța estimată ce poate fi parcursă cu carburantul existent în rezervor.
Interval de afișare: de la 999 la 5 km (de la 999 la 3 mile)

- Peste 999 km (mile): se afișează "999".
- Afișare inițială: se afișează "---".
- Atunci când autonomia este mai mică de 5 km (3 mile) sau cantitatea de combustibil rămasă în rezervor este mai mică de 1,0 L (0.2 gal), se afișează "---".

Autonomia indicată este calculată în funcție de condițiile de deplasare, iar valoarea indicată este posibil să nu corespundă întotdeauna distanței parcurse efectiv.

Atunci când se afișează "---", cu excepția cazurilor menționate anterior, contactați un dealer autorizat pentru asistență.

Instrumente de bord *(Continuare)*

Ecran INFO 2

Puteți selecta următoarele elemente:

- Kilometraj parțial A [TRIP A]
- Consum mediu combustibil A [AVG.CONS. A]
- Viteză medie A [AVG. SPD. A]
- Kilometraj parțial B [TRIP B]
- Consum mediu combustibil B [AVG.CONS. B]
- Viteză medie

Modificare ecran INFO 2

1. Selectați ecranul INFO 2. P.22
2. Apăsați butonul SEL ▲ (sus) sau SEL ▼ (jos) până când se afișează minutele dorite.
3. Apăsați butonul MODE. Ecranul INFO 2este setat și se trece la vizualizare ecran modalitate deplasare.

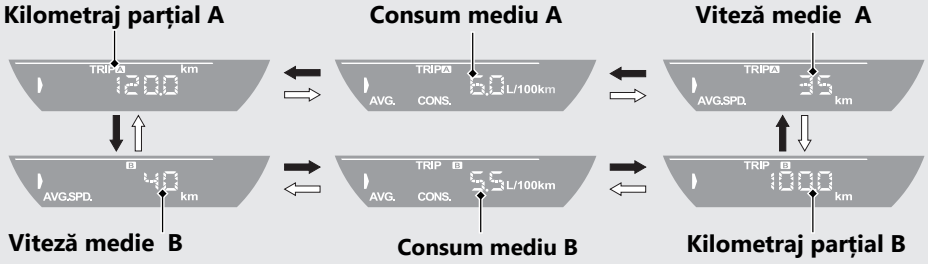

→ Apăsați butonul SEL ▲(sus)

⇒ Apăsați butonul SEL ▼(jos)

Kilometraj parțial A/B [TRIP A/B]

Distanță parcursă de la resetarea kilometrajului parțial. Atunci când se afișează "-----.-", contactați un dealer autorizat pentru asistență..

Pentru a reseta kilometrajul parțial: P.34

Viteză medie [AVG. SPD.]

Afișează viteza medie pornind de la ultima resetare.
Viteza medie este calculată în funcție de valoarea afișată de kilometrajul parțial (A sau B) selectat.

- Interval de afișare: de la 0 la 199 km/h sau de la 0 la 124 mph
- Dacă autovehiculul a parcurs mai puțin de 0,2 km de la pornirea motorului: se afișează "---".
- Dacă durata de funcționare a autovehiculului de la pornirea motorului este mami mică de 16 secunde: se afișează "---".

Pentru a reseta viteza medie: P.34

Consum mediu [AVG.CONS.]

Afișează consumul mediu de când a fost resetat indicatorul.
Consumul mediu este calculat în funcție de valoarea afișată de kilometrajul parțial (A sau B) selectat.
Interval de afișare: de la 0,0 la 300,0 L/100km (km/L, mpg sau mile/L)

- Atunci când se selectează "km/L", "mpg" sau "mile/L" pentru unitatea de măsură consum

  Peste 300 km/L (mpg sau mile/L): se afișează "300.0".

  Atunci când se selectează "L/100 km" pentru unitatea de măsură consum

  Peste 300,0 L/100 km: se afișează "---.-".
  Dacă valoarea calculată este mai mică de 0,1 L/100 km: se afișează "0.0".

- Atunci când este resetat consumul: se afișează "---.-".

Atunci când se afișează "---.-", cu excepția cazurilor menționate anterior, contactați un dealer autorizat pentru asistență.

Pentru a reseta consumul mediu:
➡P.34

Ecran INFO 3

Sunt afișate următoarele elemente.

- Martor temperatură exterioară
- Viteză setată Cruise Control

Atunci când nu se utilizează Cruise Control se afișează martorul temperaturii exterioare. Viteza setată în sistemul Cruise Control este afișată atunci când se utilizează sistemul Cruise Control.

Viteza setată în sistemul Cruise Control

Este afișată viteza setată în sistemul Cruise Control.

Pentru a regla viteza setată în sistemul Cruise Control::

➡P.70

Martor temperatură exterioară

Indică temperatura mediului înconjurător.

Interval de afișare: de la -10⁰C la 50⁰C.

- Mai mică de -10⁰C: se afișează "---"
- Peste 50⁰C: se aprinde intermitent 50⁰C

❄ Se aprinde atunci când temperatura mediului înconjurător este mai mică de 3⁰C și se stinge atunci când temperatura mediului înconjurător ajunge la 5⁰C de la aprinderea martorului ❄.

▶ Dacă se utilizează sistemul Cruise Control în timp ce martorul ❄ este afișat, ❄ se stinge.

Căldura emanată de carosabil și de conducta de evacuare a unui alt autovehicul poate influența valoarea temperaturii atunci când viteza autovehiculului este mai mică de 30 km/h (19 mph). După stabilizarea valorii temperaturii, actualizarea ecranului poate necesita câteva minute.

Instrumente de bord *(Continuare)*

Pentru a reseta kilometrajul parțial A/B, consumul mediu A/B și viteza medie A/B

Pentru a reseta kilometrajul parțial A, consumul mediu A și viteza medie A în același timp, mențineți apăsat butonul **MODE** în timp ce este afișat kilometrajul parțial A, consumul mediu A sau viteza medie A.

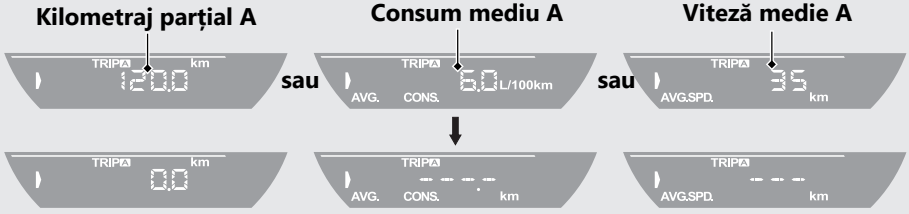

După resetare, în dreptul fiecărei opțiuni sunt afișate valorile resetate. Apoi, ecranul revine la ultima afișare selectată.

Dacă modalitatea de resetare automată a kilometrajului parțial A, a consumului mediu A și a vitezei medii A este activată se resetează în timpul alimentării.

➡P.36 ➡P.40

Pentru a reseta kilometrajul parțial B, consumul mediu B și viteza medie B în același timp, mențineți apăsat butonul **MODE** în timp ce este afișat kilometrajul parțial B, consumul mediu B sau viteza medie B.

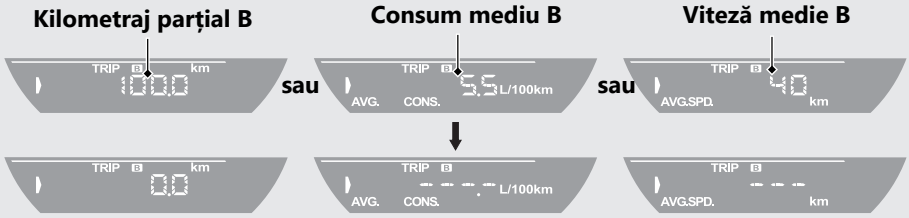

După resetare, în dreptul fiecărei opțiuni sunt afișate valorile resetate. Apoi, ecranul revine la ultima afișare selectată.

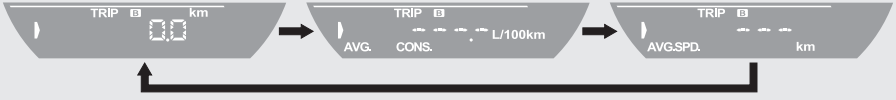

Instrumente de bord *(Continuare)*

Setare afișare

Următoarele opțiuni pot fi modificate în mod secvențial.

- Setare format oră
- Setare ceas
- Reglare luminozitate fundal
- Resetare automată TRIP A
- Modificare unitate de măsură viteză și kilometraj
- Modificare unitate de măsură temperatură
- Modificare unitate de măsură consum (doar atunci când este selectat sistemul cu unitate de măsură în km)

➡ Apăsați și mențineți apăsat butonul **SEL** ▲ (sus) sau **SEL** ▼ (jos) și butonul **MODE**

⇨ Apăsați butonul **MODE**

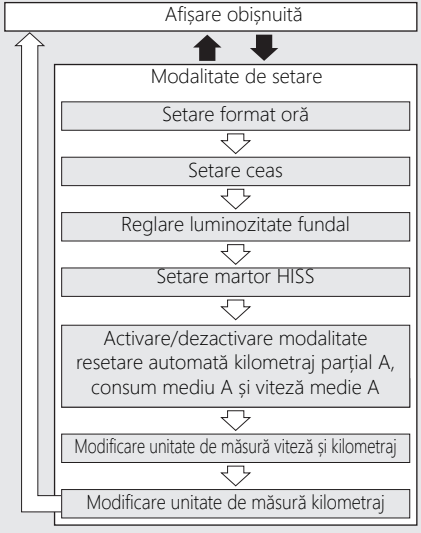

În cazul în care contactul este adus în poziția ○ (oprit) sau dacă unul din butoanele MODE, SEL ▲ (sus), SEL ▼ (jos) nu este apăsat aproximativ 30 secunde, sistemul de control este trecut automat din modalitatea de setare la afișarea obișnuită.
Dacă butonul nu sunt apăsat timp de aproximativ 30 secunde, parametrii în curs de setare vor fi anulați și doar parametrii a căror setare a fost finalizată vor fi aplicați.
Apăsați și mențineți apăsat butonul MODE și butonul SEL ▲ (sus) sau SEL ▼ (jos) pentru a reveni la afișarea normală.
Dacă contactul este adus în poziția ○ (oprit) sau se menține apăsat butonul MODE și butonul SEL ▲ (sus) sau SEL ▼ (jos), sunt aplicați fie parametrii în curs de configurare fie parametrii a căror configurare a fost deja finalizată.

1 Setare format oră:

Această opțiune vă permite să treceți de la formatul 12 ore la formatul 24 ore și viceversa

1. Rotiți contactul în poziția ▌ (pornit).
2. Apăsați și mențineți apăsat butonul MODE și SEL ▲ (sus) sau SEL ▼ (jos); formatul curent al orei va începe să se aprindă intermitent.
3. Apăsați butonul SEL ▲ (sus) sau SEL ▼ (jos) pentru a selecta "12hr" sau "24hr".

4. Apăsați butonul MODE. Formatul orei este setat și apoi ecranul trece la setarea ceasului.

Instrumente de bord *(Continuare)*

2 Setare ceas:

1. Apăsați butonul SEL ▲ (sus) sau SEL ▼ (jos) până când ora dorită este afișată.
   - ► Apăsați și mențineți apăsat SEL ▲(sus) SEL ▼ (jos) pentru a avansa rapid orele.

2. Apăsați butonul MODE. Cifra minutelor se aprinde intermitent.

3. Apăsați butonul SEL ▲(sus) sau SEL ▼ (jos) până când cifra minutelor se va afișa.
   - ► Apăsați și mențineți apăsat SEL ▲(sus) sau SEL ▼ (jos) pentru a avansa rapid minutele.

4. Apăsați butonul MODE. Ceasul este setat și apoi ecranul va trece la reglarea luminozității fundalului.

3 Reglare luminozitate fundal:

Puteți regla luminozitatea la unul din cele cinci niveluri.

1. Apăsați butonul SEL ▲ (sus) sau SEL ▼ (jos). Luminozitatea este modificată.
2. Apăsați butonul MODE. Luminozitatea fundalului este setată și apoi ecranul trece la setarea martorului HISS.

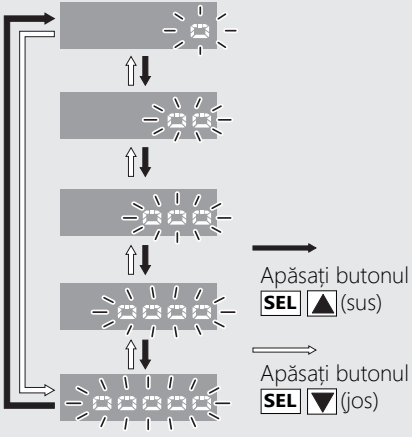

Instrumente de bord *(Continuare)*

4 Setare martor HISS:

Puteți selecta activarea/dezactivarea aprinderii intermitente a martorului HISS.

1. Apăsați butonul SEL ▲ (sus) sau SEL ▼ (jos) pentru a selecta "ON" (aprins intermitent) sau "OFF" (oprit).

2. Apăsați butonul MODE. A fost configurată setarea martorului HISS și afișarea trece la activarea/dezactivarea modalității de resetare automată a kilometrajului parțial A, a consumului mediu A și a vitezei medii A.

5 Activare/dezactivare modalitate resetare automată kilometraj parțial A, consum mediu A și viteză medie A:

Este posibilă, de asemenea, activarea sau dezactivarea modalității de resetare automată prin creșterea cu două sau mai multe segmente a indicatorului nivelului de carburant. Activarea este setată la început.

Dacă modalitatea de resetare automată este "ON" (activă), după alimentare, kilometrajul parțial A, consumul mediu A și viteza medie A se vor reseta automat dacă conduceți autovehiculul 0,1 km și aduceți contactul în poziția O (oprit) și, apoi, în poziția I (pornit).

1 Apăsați butonul SEL ▲ (sus) sau SEL ▼ pentru a selecta "On" (activare) sau "OFF" (dezactivare) în modalitate de resetare automată.

2 Apăsați butonul MODE. După finalizarea setării modalității de resetare automată, ecranul trece la modificare unitate de măsură viteză și kilometraj.

6 Modificare unitate de măsură viteză și kilometraj:

1 Apăsați butonul SEL ▲ (sus) sau SEL ▼ (jos) pentru a selecta "km/h" și "km" sau "mph" și "mile".

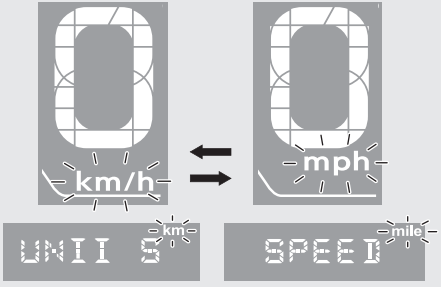

2 Apăsați butonul MODE. După finalizarea setării unității de măsură viteză și kilometraj, ecranul trece la modificare unitate de măsură kilometraj.

Instrumente de bord *(Continuare)*

7 Modificare unitate de măsură kilometraj:

1 Atunci când este selectat "km/h" pentru viteză și "km" pentru kilometraj

Apăsați butonul SEL ▲ (sus) sau SEL ▼ (jos) pentru a selecta "L/100 km" sau "km/L".

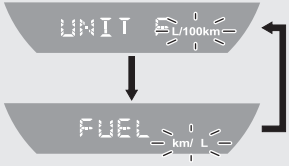

Atunci când este selectat "mph" pentru viteză și "mile" pentru kilometraj.

Apăsați butonul SEL ▲ (sus) sau SEL ▼ (jos) pentru a selecta "mile/L" sau "mpg".

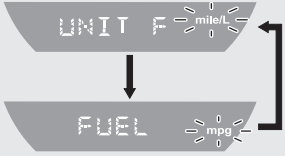

2 Apăsați butonul MODE. Este setată unitatea de măsură a indicatorului consumului și ecranul revine la modalitatea de afișare obișnuită.

Martori de avertizare

Dacă unul dintre acești martori nu se aprinde când ar trebui, verificați problema la un dealer.

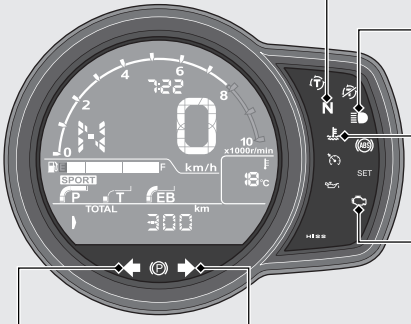

Martor semnalizator stânga

Right turn signal indicator

Martor poziție neutră
Se aprinde atunci când transmisia se află în poziția neutră.

Martor lumini fază lungă
Se aprinde pentru scurt timp atunci când contactul este adus în poziția (pornit).

Martor temperatură ridicată agent de răcire Se aprinde pentru scurt timp atunci când butonul contactului este adus în poziția (pornit)

Martor defecțiune (MIL) sistem PGM-FI (injecție programată de carburant)

Martorul se aprinde pentru un timp scurt atunci când contactul este adus în poziția (pornit) având butonul oprire motor în poziția (funcționare).

Dacă se aprinde cu motorul în funcțiune:

P.128

Martori de avertizare *(Continuare)*

Martor ABS (sistem anti-blocare frâne)

Martorul se aprinde la activarea sistemului electric. Se stinge atunci când viteza ajunge la aproximativ 10 km/h (6 mph).

Dacă martorul se aprinde în timpul deplasării: P.129

Martor presiune scăzută ulei

Martorul se aprinde atunci când contactul este adus în poziția (pornit). Martorul se stinge la pornirea motorului.

Dacă martorul se aprinde cu motorul pornit:

P.127

Martor frână de staționare

CMX1100D/D2

Se aprinde pentru a vă reaminti că nu ați eliberat maneta frânei de staționare.

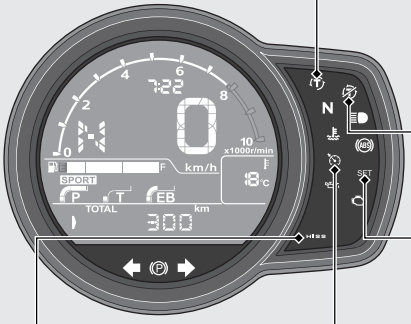

Martor Torque Control

- Martorul se aprinde atunci când contactul este adus în poziția ▌(pornit). Se stinge atunci când viteza ajunge la aproximativ 5 km/h (3 mph) pentru a indica faptul că sistemul Torque Control este pregătit.
- Se aprinde intermitent atunci când Torque Control este în funcțiune.

Martor Torque Control în poziția OFF

Se aprinde atunci când este dezactivat sistemul Torque Control.

SET **Martor setare Cruise Control** Se aprinde atunci când este setată o viteză pentru sistemul Cruise Control.

Martor HISS ➡P.142

- Se aprinde pentru scurt timp atunci când contactul este adus în poziția ▌(pornit). Se stinge dacă cheia are codul corect.
- Se aprinde intermitent la fiecare 2 secunde
- timp de 24 de ore atunci când contactul este
- adus în poziția ○ (oprit).

Martorul principal sistem Cruise Control

Se aprinde atunci când se apasă butonul principal al sistemului Cruise Control.

Cruise Control: ➡P.69

Butoane

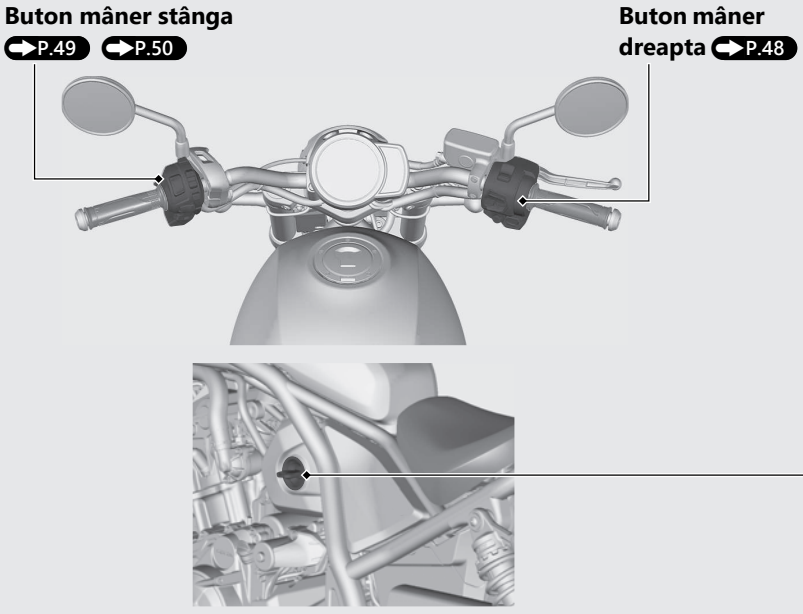

Contact

Activează/dezactivare sistem electric.

▶ Cheia poate fi scoasă atunci când se află în poziția ○ (oprit).

Blocare servodirecție: P.51

|(pornit)
Alimentează sistemul electric pentru pornire/deplasare.

SEAT
Deschide șaua.

○(oprit)
Oprește motorul.

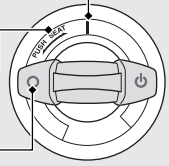

Butoane *(Continuare)*

Buton mâner dreapta

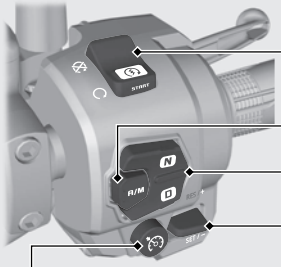

Buton principal Cruise Control
Apăsați pentru a activa sistemul Cruise Control.
P.69

Buton oprire motor/pornire/ START
În mod normal, butonul trebuie să fie setat în poziția (funcționare).

▶ În caz de urgență, aduceți-l în poziția (stop) pentru a opri motorul.

Buton A/M
CMX1100D/D2
Pentru a trece din modalitatea AT în modalitatea MT. P.67

Buton N-D
CMX1100D/D2
Pentru a comuta între poziția N și modalitatea AT. P.67

Manetă sistem Cruise Control
Împingeți în sus sau în jos pentru a seta și regla viteza.
P.71

Butoane mâner stânga

Buton cuplare treaptă superioară (+)

CMX1100D/D2

Pentru a trece la treapta superioară. P.68

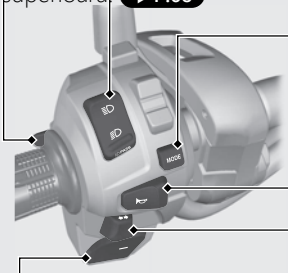

Bloc comandă lumini/buton semnalizare depășire

- : Fază lungă
- : Fază scurtă
- PASS : permite efectuarea semnalizării cu faza lungă.

Buton MODE

Utilizat pentru a acționa și seta ecranul.

P.26 P.36

De asemenea, utilizat pentru a seta modalitatea de deplasare. P.53

Buton claxon

Buton semnalizatoare

Buton cuplare treaptă inferioară (-)

CMX1100D/D2

Pentru a trece la treapta inferioară. P.68

Butoane *(Continuare)*

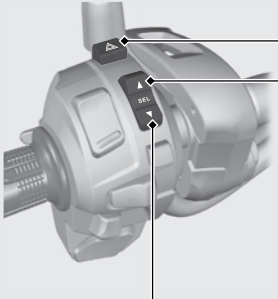

⚠ Buton lumini avarie

Poate fi acționat având contactul în poziția ▌ (pornit).

▲ Buton selectare Up (sus)

Used to operate and set the display.
➡P.36

Utilizat pentru a acționa și seta ecranul. ➡P.53

▼ Buton selectare Down (jos)

Se utilizează pentru a acționa și seta ecranul.
➡P.36

De asemenea, utilizat pentru a seta modalitatea de deplasare. ➡P.53

Blocare coloană de direcție

Pentru a reduce riscul furturilor, blocați coloana de direcție atunci când parcați.
De asemenea, se recomandă să utilizați un dispozitiv în formă de "U" sau un dispozitiv similar.

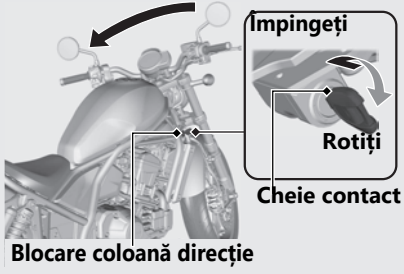

Blocare

1. Rotiți ghidonul complet către stânga.
2. Introduceți cheia în coloana de direcție.
3. Împingeți cheia, apoi rotiți la 180^0 în sensul acelor de ceasornic.
   ▶ Dacă activarea blocării este dificilă, rotiți ușor mânerul în ambele părți.
4. Îndepărtați cheia.

Deblocare

Introduceți cheia, apăsați-o și rotiți-o la 180^0 în sensul invers acelor de ceasornic.

Frână de staționare

CMX1100D/D2

Manetă frână de staționare și buton de eliberare

În timpul staționării și încălzirii motorului, acționați frâna de staționare.

▶ Înainte de a începe deplasarea, eliberați maneta frânei de staționare.

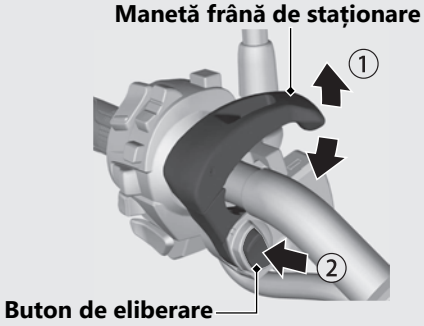

Blocare

Trageți înapoi maneta frânei de staționare pentru a bloca roata spate.

▶ Verificați ca butonul de eliberare să iasă în afară și ca maneta frânei de staționare să nu fie eliberată.

▶ Blocarea frânei de staționare nu funcționează dacă frâna de staționare nu este reglată corect. ➡P.113

Deblocare

Eliberați maneta frânei de staționare trăgând ușor către interior maneta (①) și apăsând butonul de eliberare (②).

▶ Înainte de a începe deplasarea, verificați ca martorul frânei de staționare să fie stins și ca frâna de staționare să fie complet eliberată pentru a evita rezistența roții spate.

Modalitate de deplasare

Puteți modifica modalitatea de deplasare. Modalitatea de deplasare este alcătuită din următorii parametri.
Nivelul fiecărui parametru variază în funcție de modalitatea de deplasare selectată.

P: nivel putere motor
EB: nivel frână motor
T: nivel control cuplu
Doar CMX1100D/D2
D: modalitate DCT

Modalitate curentă de deplasare

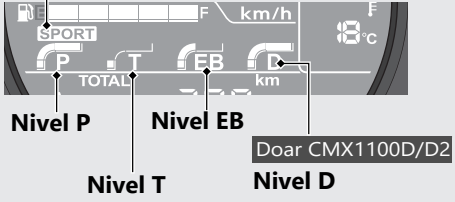

Modalitatea de deplasare are 4 modalități. Modalități disponibile pentru deplasare: SPORT, STANDARD, RAIN și USER.

SPORT, STANDARD și RAIN

- ▶ **SPORT:** această modalitate este adecvată pentru deplasarea în regim sport. Puteți simți răspunsul extrem de prompt al motorului.
- ▶ **STANDARD**: standard, modalitate pentru situații variate.
- ▶ **RAIN**: stabilitate de deplasare pe suprafețele cu aderență redusă ca spre exemplu deplasarea pe ploaie.

Aceste niveluri nu pot fi modificate.

USER

Valorile setării inițiale pot fi modificate.

Riding mode *(Continuare)*

Setare inițială setting

	Nivel P	Nivel T	Nivel EB	Nivel D *3
SPORT	High	Low	Middle	High
STANDARD	Middle	Middle	Middle	Middle
RAIN	Low	High	Low	Low
USER	Middle*1	Middle*1, 2	Middle*1	Middle*1

Note:
*1 : Nivelul poate fi modificat.
*2 : Dacă este selectat Off (oprit), valoarea trece la Mediu la următoarea pornire a contactului.
*3 : Doar CMX1100D/D2.

Nivel P (nivel putere motor)

Nivelul P are trei niveluri de setare.
Interval disponibil setare: de la scăzut la ridicat

▶ High are cea mai mare putere.
▶ Low are cea mai mică putere.

T level (Torque control level)

Nivelul T are trei niveluri de setare sau poate fi oprit.
Interval disponibil setare: Low to High, sau Off

▶ Low este nivelul minim al Torque Control.
▶ High este nivelul maxim al Torque Control.
▶ Off dezactivează Torque Control.

Nivel EB (nivel frână motor)

Nivelul EB are trei niveluri de setare.
Interval disponibil setare: de la scăzut la ridicat

▶ High are cel mai mare efect al frânei de motor.
▶ Low are cel mai mic efect al frânei de motor.

Doar CMX1100D/D2

Nivel D (modalitate DCT)

Nivelul D (modalitate DCT) are trei niveluri de setare. Interval disponibil setare: de la scăzut la ridicat

▶ Low are nivelul cel mai mic al turațiilor.
▶ High are nivelul cel mai mare al turațiilor.

Continuare

Modalitate de deplasare *(Continuare)*

Selectare modalitate de deplasare

1. Opriți motocicleta.
2. Selectați ecranul modalității de deplasare.
➡P.26
3. Apăsați butonul SEL ▲ (sus) sau SEL ▼ (jos) având accelerația complet închisă.

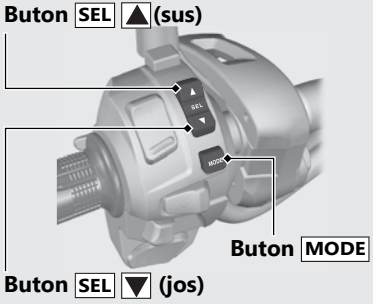

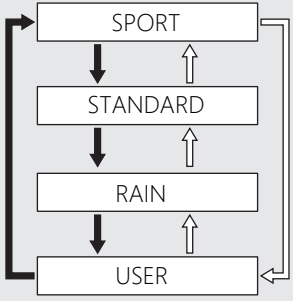

➡ Apăsați butonul SEL ▲ (sus)

⇨ Apăsați butonul SEL ▼ (jos)

Selectare modalitate de deplasare

Puteți modifica nivelurile P, T, EB și D în modalitatea USER.

1. Opriți motocicleta.
2. Selectați USER în modalitatea de deplasare. ➡P.56
3. Apăsați și mențineți apăsat butonul MODE până când afișarea P se aprinde intermitent.
4. Selectați parametrul dorit și nivelul de setare.
   - ▶ Pentru a selecta parametrul, apăsați butonul MODE.
   - ▶ Pentru a selecta nivelul de setare, apăsați butonul SEL ▲ (sus) sau ▼ (sus).
   - ▶ Nivelul T poate fi dezactivat prin apăsarea și menținerea apăsată a butonului SEL ▼ (jos) în timp ce selectați parametrul T.
   - ▶ Nivelul T poate fi modificat de la poziția Off la Low prin apăsarea butonului SEL ▲ (sus).

De asemenea, puteți întrerupe setarea modalității de deplasare în orice moment menținând apăsat butonul MODE.

Modalitate de deplasare *(Continuare)*

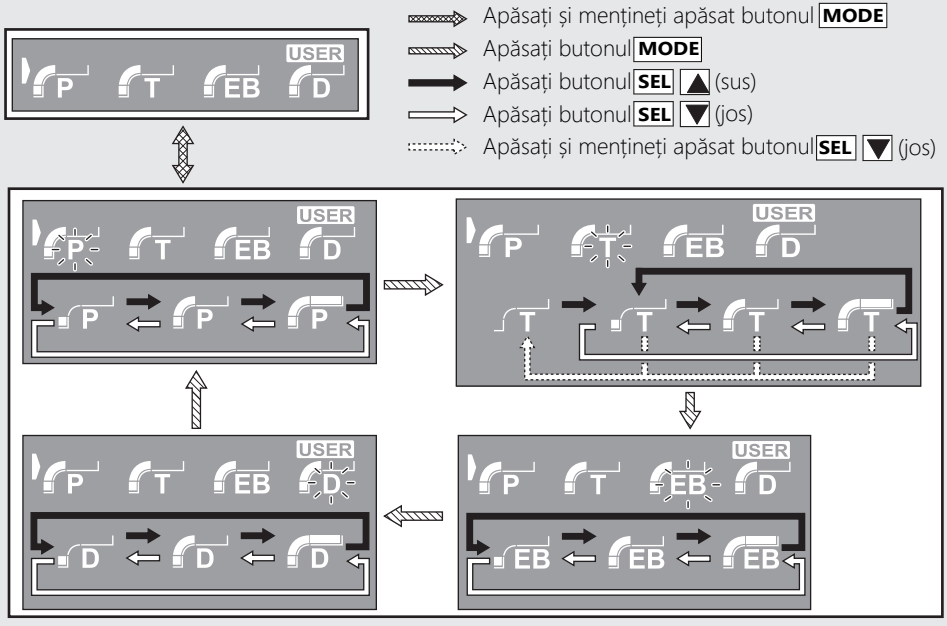

Pornirea motorului

CMX1100A/A2

Porniți motorul aplicând următoarea procedură, indiferent dacă motorul este rece sau cald.

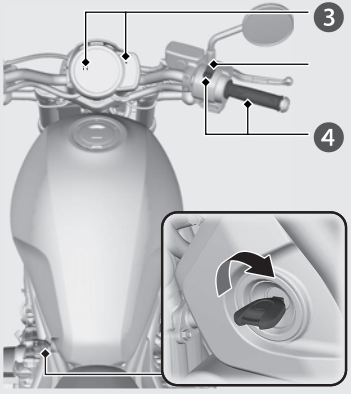

NOTIFICARE

- Dacă motorul nu pornește în 5 secunde, aduceți contactul în poziția O (oprit) și așteptați 10 secunde înainte de a încerca din nou pornirea motorului, pentru a permite recuperarea tensiunii bateriei.
- Funcționarea îndelungată a motorului la ralanti accelerat și cu motorul turat excesiv poate deteriora motorul și sistemul de evacuare.

1. Verificați ca butonul pentru oprirea motorului să fie în poziția ◯ (funcționare).
2. Aduceți contactul în poziția ▌ (pornit).
3. Aduceți transmisia în poziția neutră (N se aprinde). Alternativ, trageți maneta de ambreiaj pentru a porni motocicleta cu transmisia cuplată atât timp cât suportul lateral este ridicat.
4. Apăsați butonul START având maneta de accelerație complet eliberată.

Pornirea motorului *(Continuare)*

Dacă nu puteți porni motorul:

Având accelerația deschisă ușor (aproximativ 3 mm (0.1 in), fără joc), apăsați butonul de pornire.

Aproximativ 3 mm (0.1 in), fără joc

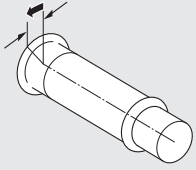

Dacă motorul nu pornește:

1. Accelerați complet și apăsați butonul **START** timp de 5 secunde.
2. Repetați procedura normală de pornire.
3. Dacă motorul pornește, accelerați ușor dacă ralantiul nu este stabil.
4. Dacă motorul nu pornește, așteptați 10 secunde înainte de a repeta pașii 1 & 2 .

Dacă motorul nu pornește P.125

CMX1100D/D2

Porniți motorul cu următoarea procedură, indiferent dacă motorul este rece sau cald.

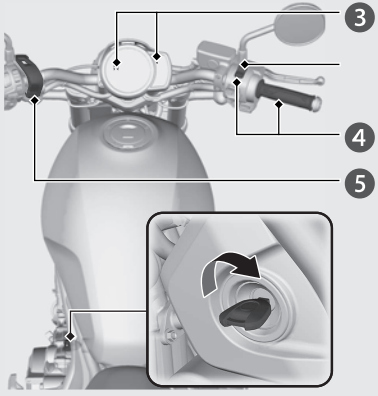

NOTIFICARE

- Dacă motorul nu pornește în 5 secunde, aduceți contactul în poziția O (oprit) și așteptați 10 secunde înainte de a încerca din nou pornirea motorului, pentru a permite recuperarea tensiunii bateriei.
- Funcționarea îndelungată a motorului la ralanti accelerat și cu motorul turat excesiv poate deteriora motorul și sistemul de evacuare.

1. Verificați ca butonul pentru oprirea motorului să fie în poziția (funcționare).
2. Aduceți contactul în poziția (pornit).
3. Verificați dacă transmisia este în poziția neutră (N se aprinde).
4. Apăsați butonul START având maneta de accelerație complet eliberată.
5. Înainte de a începe deplasarea, eliberați maneta frânei de staționare. P.52

Dacă motorul nu pornește P.60

Pornirea motorului *(Continuare)*

Oprirea motorului

① Pentru a opri motorul, aduceți transmisia în poziția neutră (N se aprinde).

▶ Dacă aduceți contactul în poziția ○ (oprit) atunci când motocicleta se află în viteză, motorul se va opri cu ambreiajul decuplat.

② Aduceți contactul în poziția ○ (oprit).

③ Atunci când parcați motocicleta, activați frâna de staționare. ➡ P.52

Cuplarea treptelor de viteză

CMX1100A/A2

Transmisia motocicletei dumneavoastră are 6 trepte de viteză și cuplează după un model cu prima treaptă în jos și celelalte cinci trepte în sus.

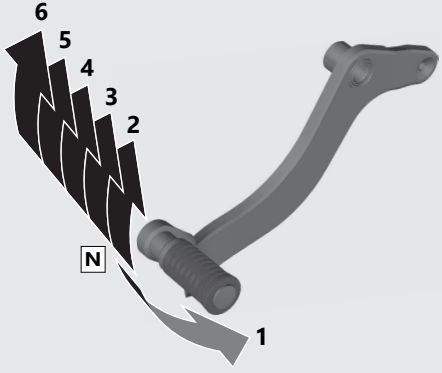

Dacă cuplați o treaptă de viteză și suportul lateral este coborât, motorul se va opri.

CMX1100D/D2

Transmisia motocicletei dumneavoastră are 6 trepte de viteză cu control automat. Poate fi cuplată în modalitate automată (AT MODE) sau manuală (MT MODE).

Continuare

Cuplarea treptelor de viteză

(Continuare)

Transmisie cu dublu ambreiaj

CMX1100D/D2

Pentru a oferi răspunsuri necesităților diferite ale motocicliștilor, transmisia este echipată cu trei modalități de funcționare, AT MODE (care include modalitatea D pentru funcționarea normală) și MT MODE (pentru funcționarea în modalitate manuală a transmisiei cu 6 trepte de viteză), care conferă aceleași senzații ca transmisia manuală.

▶ Folosiți întotdeauna anvelopele recomandate pentru a garanta funcționarea transmisiei cu dublu ambreiaj.

Transmisia cu dublu ambreiaj efectuează un control automat imediat după pornirea motorului.
Simbolul " ▬ " apare pe indicatorul poziție transmisie timp de câteva secunde și apoi dispare. Atunci când este afișat simbolul " ▬ ", nu se poate cupla o treaptă de viteză.

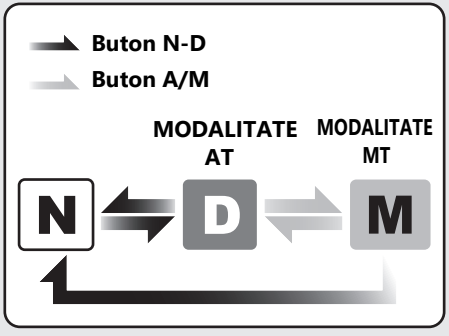

Neutral (N): poziția neutră se selectează automat atunci când contactul este adus în poziția ▌(pornit).

Dacă poziția neutră nu este selectată atunci când contactul este adus în poziția ▌(pornit).

▶ Aduceți contactul în poziția ○ (oprit), apoi din nou în poziția ▌(pornit).

▶ Dacă încă nu este posibilă selectarea poziției neutre după ce ați adus contactul în poziția ○ (oprit) și, apoi în poziția ▌(pornit). ➔ P. 131

Atunci când transmisia intră în poziția neutră (N) se poate auzi un zgomot. Acest lucru este normal.

Atunci când se poate trece din poziția neutră (N) în poziția D

▶ Motocicleta este oprită cu motorul la ralanti.

▶ Accelerația nu este acționată. Nu se poate trece din poziția neutră (N) în poziția D având accelerația acționată.

▶ Nu se poate trece din poziția neutră (N) în poziția D atunci când roțile se învârt.

▶ Suportul lateral este ridicat.

NOTIFICARE

Pentru a evita deteriorarea ambreiajului, nu utilizați accelerația pentru a menține fixă motocicleta atunci când vă aflați în rampă.

Cuplarea treptelor de viteză

(Continuare)

MODALITATE AT: în această modalitate treptele se cuplează automat în funcție de condițiile de deplasare.
Puteți trece provizoriu la treaptă superioară sau inferioară folosind butonul de trecere la treaptă superioară (+) sau butonul de trecere la treaptă inferioară (-). Aceste butoane sunt foarte utile atunci când doriți să cuplați provizoriu o treaptă inferioară în apropierea unui viraj etc. ➔P.68
Puteți modifica nivelul D atunci când aveți nevoie de mai multă putere în modalitatea AT spre exemplu în cazul depășirilor, al dealurilor. Un nivel mai mare al turațiilor poate fi utilizat prin creșterea nivelului.
Nivelul D poate fi modificat doar atunci când modalitatea de deplasare este setată la USER.
Pentru a modifica nivelul D: ➔P.57
Modalitate de deplasare: ➔P.53

Modalitate D (AT): este poziția standard atunci când este selectată modalitatea AT. Selectați modalitatea D pentru o funcționare regulată și pentru un consum redus de combustibil.

MODALITATE MT (funcționare manuală cu 6 trepte): În această modalitate puteți alege între cele 6 trepte de viteză.

Trecerea între poziția neutră în modalitatea AT/MT

Trecerea din poziție neutră (N) în modalitatea AT

Apăsați partea D al butonului N-D (1). Martorul D se aprinde (2). Se afișează "1" în martorul poziție transmisie și este selectată prima treaptă de viteză.

Trecerea din modalitate AT sau MT în poziția neutră

Apăsați N de pe butonul N-D (3). Martorul D se stinge (4) atunci când este selectată poziția neutră.

Comutarea între MODALITATEA AT și MODALITATEA MT

Apăsați butonul A/M (5). Martorul D se stinge atunci când este selectată modalitatea MT (6).

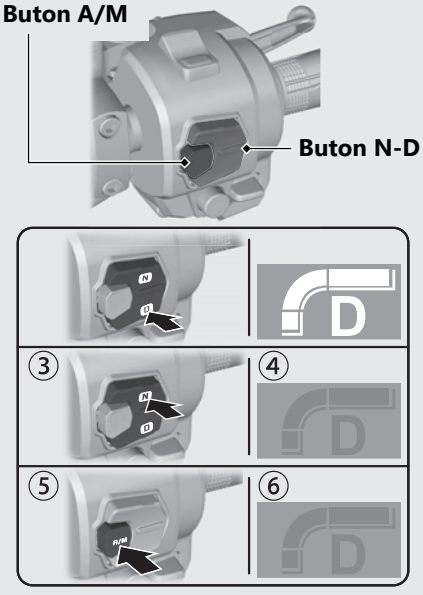

Cuplarea treptelor de viteză

(Continuare)

Deplasarea în MODALITATEA MT

Cuplați o treaptă superioară și inferioară cu ajutorul butonului (+) și (–).
Treapta selectată este afișată în martorul poziție transmisie.

- ▶ Dacă este selectată modalitatea MT, transmisia nu trece automat într-o treaptă superioară. Evitați ca turațiile motorului să ajungă în zona roșie.
- ▶ Transmisia trece automat în treaptă inferioară atunci când încetiniți, chiar și în modalitatea MT.
- ▶ Va fi posibil să plecați de pe loc cu prima treaptă de viteză chiar dacă este selectată modalitatea MT.

Schimbare trepte viteză

Trecerea la o treaptă superioară:
Apăsați butonul de trecere în treaptă superioară (+) (⑦).
Trecerea la o treaptă inferioară:
Apăsați butonul de trecere în treaptă inferioară (–) (⑧).
Nu puteți continua schimbarea treptelor de viteză prin menținerea butonului apăsat. Pentru a schimba treapta de viteză, eliberați butonul și apăsați-l din nou.

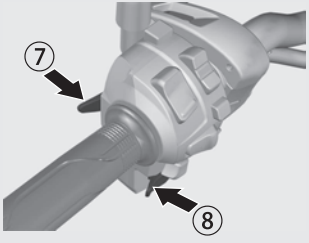

Limită cuplare treaptă viteză

Nu puteți cupla o treaptă inferioară de viteză dacă turațiile motorului sunt peste valoarea limită.

Cruise Control

Sistemul Cruise Control permite menținerea unei viteze constante în intervalul specificat.
Intervalul de setare disponibil pentru viteză și treptele de viteză este prezentat în cele ce urmează:

CMX1100A/A2

Interval de setare disponibil pentru viteză	50 -160 km/h
Interval trepte viteză	De la treapta 4 la treapta 6

CMX1100D/D2

Interval de setare disponibil pentru viteză	50 -160 km/h
Interval trepte viteză	De la treapta 3 la treapta 6

Având sistemul Cruise Control activat, viteza va varia oricum ușor, în special în pantă și în rampă.

Sistemul Cruise Control este destinat exclusiv utilizării pe porțiuni drepte de drum și care nu sunt aglomerate. Nu utilizați sistemul Cruise Control în centrele urbane, pe străzile cu multe viraje, în condiții atmosferice adversa sau în orice altă situație în care este necesară controlarea totală a accelerației.

⚠AVERTIZARE

Utilizarea incorectă a sistemului Cruise Control poate provoca accidente cu posibilitatea unor producerii de leziuni grave sau chiar fatale.

Utilizați sistemul Cruise Control doar atunci când vă deplasați pe autostradă și în condiții meteorologice bune.

Cruise Control *(Continuare)*

Pentru a seta Cruise Control

1. Asigurați-vă că viteza de deplasare și treapta de viteză cuplată respectă cerințele sistemului.
   ► Orice viteză diferită de cele prevăzute în intervalul disponibil nu va fi memorată.
2. Apăsați butonul principal al Cruise Control. (Martorul principal Cruise Control se va aprinde).
3. Accelerați la viteza dorită.
4. Împingeți maneta de control Cruise Control spre partea SET / - (Martorul setare Cruise Control se aprinde.)
   ► Este memorată viteza curentă de deplasare, apoi viteza setată este afișată pe ecranul INFO 3.

Ecran INFO 3

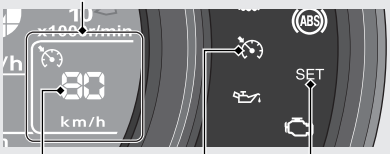

Viteză setată Cruise Control

SET Martor setare Cruise Control

Martor principal Cruise Control

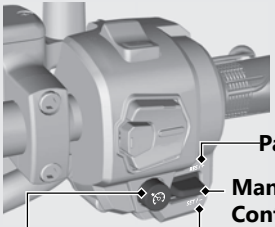

Parte RES / +

Manetă Cruise Control

Buton principal Cruise Control

Parte SET / -

Pentru a modifica viteza setată

Pentru a regla cu precizie viteza setată

1. Pentru a crește viteza setată: acționați maneta de control Cruise Control împingând-o către partea RES / +.
   Pentru a reduce viteza setată: acționați maneta de control Cruise Control împingând-o către partea SET / -.
2. Viteza setată este afișată pe ecranul INFO 3.

Ecran INFO 3

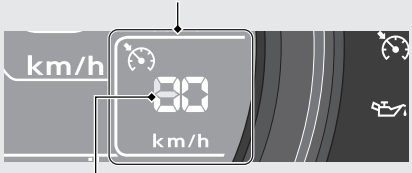

Viteză setată Cruise Control

Fiecare acționare rapidă (apăsare scurtă și eliberare) pe o parte schimbă viteza cu 1 km/h sau 1 mph (în funcție de unitatea de măsură setată pentru kilometraj).
Orice viteză diferită de cea din intervalul de setare posibil nu este indicată (se blochează în dreptul limitei de viteză inferioară sau superioară).

Pentru a modifica în mod continuu viteza setată

- Pentru a crește viteza setată: mențineți acționată maneta de control Cruise Control spre partea RES / +.
  Sistemul accelerează automat motocicleta. Atunci când se ajunge la viteza dorită, eliberați maneta de control Cruise Control.
  Dacă maneta de control Cruise Control este acționată în mod continuu către partea RES / + , viteza setată indicată pe ecranul INFO 3 se oprește în dreptul limitei superioare a intervalului posibil de setare.

Cruise Control *(Continuare)*

- Pentru a reduce viteza: mențineți acționată maneta de control Cruise Control partea SET / - . Sistemul încetinește automat motocicleta. Atunci când se ajunge la viteza dorită, eliberați maneta de control a sistemului Cruise Control. Dacă maneta de control Cruise Control este acționată în mod continuu către partea SET / - , viteza setată indicată pe ecranul INFO 3 se oprește în dreptul limitei inferioare a intervalului posibil de setare.

Pentru a crește manual viteza setată

1. Utilizați accelerația pentru a accelera până ajungeți la viteza de deplasare dorită.
2. Împingeți și eliberați maneta de control viteză de croazieră pe partea SET / -
   ▶ Viteza setată de sistemul Cruise Control este setată la viteza de deplasare atunci când maneta de control viteză de croazieră este eliberată.

Pentru a crește manual viteza motocicletei

1. Utilizați accelerația în mod normal pentru a accelera.
2. Pentru a reveni la viteza setată, închideți accelerația fără a acționa frânele
   ▶ Sistemul Cruise Control va menține viteza setată anterior.

Pentru a anula sistemul Cruise Control

Pentru a decupla sistemul

- Apăsați întrerupătorul principal al sistemului Cruise Control. (Martorul principal al sistemului Cruise Control se stinge și viteza setată este ștearsă din memorie).

Pentru a decupla temporar sistemul

1. Efectuați una din următoarele operații pentru a decupla sistemul temporar. (Martorul setare Cruise Control SET se stinge temporar, dar viteza setată rămâne memorată).
   - Acționați maneta sau pedala de frână.
   - Rotiți maneta de accelerație peste poziția de închidere automată în direcția de decelerare.
   - CMX1100A/A2
     Decuplați ambreiajul sau acționați maneta de schimbare trepte viteză.

2. Pentru a relua sistemul Cruise Control:
   - Dacă viteza este în continuare peste 50 km/h, apăsați și eliberați maneta sistemului Cruise Control pe partea RES / +
   - Dacă viteza este mai mică de 50 km/h, utilizați accelerația pentru a crește viteza de deplasare peste 50 km/h, apoi apăsați și eliberați manenta sistemului Cruise Control pe partea RES / +

Semnal oprire de urgență

Semnalul oprire de urgență se activează în cazul frânărilor bruște în timpul deplasării cu 50 km/h (31 mph) sau cu o viteză mai mare pentru a avertiza șoferii vehiculelor din spate asupra frânării bruște prin aprinderea intermitentă rapidă a ambelor semnalizatoare. Acest lucru poate ajuta șoferii vehiculelor din spate să ia măsurile corecte pentru a evita posibila coliziune cu motocicleta.

Semnalul opririi de urgență se dezactivează atunci când:

- Sunt eliberate frânele.
- Sistemul ABS este dezactivat.
- Viteza de decelerare a motocicletei devine moderată.
- Se apasă butonul luminilor de urgență.

Activare sistem:

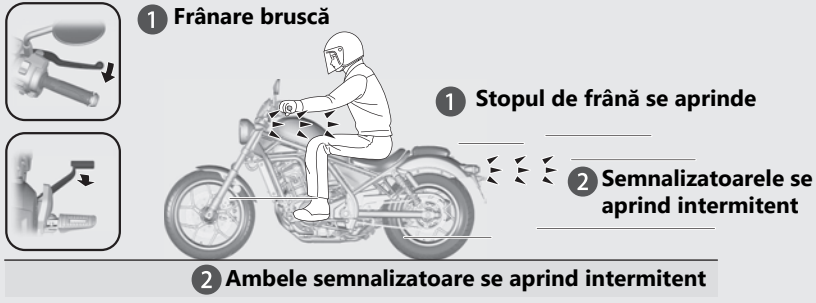

- ▶ Semnalul opririi de urgență nu este un sistem capabil să împiedice o tamponare provocată de o frânare bruscă. Se recomandă întotdeauna să evitați frânările bruște cu excepția cazurilor când sunt absolut necesare.
- ▶ Semnalul opririi de urgență nu se activează atunci când butonul luminilor de avarie este activat.
- ▶ Dacă sistemul ABS se oprește din funcționare pentru o anumită perioadă de timp în timpul frânării, este posibil ca semnalul opririi de urgență să nu se activeze.

Alimentarea

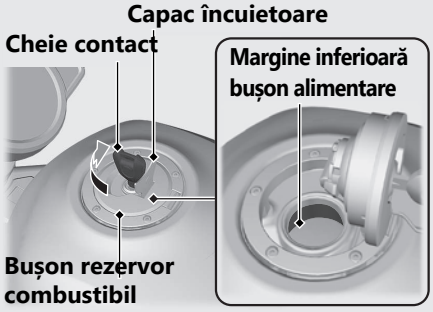

Nu alimentați cu combustibil peste marginea inferioară a orificiului de alimentare.

Tip combustibil: doar benzină fără plumb
Cifră octanică combustibil: Motocicleta dumneavoastră este proiectată pentru a utiliza cifră octanică (RON) 91 sau superioară.
Capacitate rezervor: 13,6 L (3.59 US gal, 2.99 Imp gal)

Instrucțiuni privind alimentarea și combustibilul P.16

Deschidere bușon rezervor combustibil
Deschideți capacul de închidere, introduceți cheia și rotiți-o în sensul acelor de ceasornic pentru a deschide bușonul rezervorului de combustibil.

Închidere bușon rezervor combustibil

1. La terminarea alimentării, apăsați bușonul rezervorului de combustibil până se blochează.
2. Scoateți cheia și închideți capacul.
   ▶ Dacă bușonul rezervorului de combustibil nu este blocat, nu puteți scoate cheia.

⚠AVERTIZARE

Benzina este extrem de inflamabilă și explozivă. Vă puteți arde sau răni grav atunci când manipulați combustibilul.

- Opriți motorul și țineți la depărtare sursele de căldură, scânteile și flăcările.
- Manipulați combustibilul doar în exterior.
- Ștergeți imediat combustibilul scurs.

Port USB

Motocicleta este dotată cu un port USB (doar pentru USB tip C). Portul USB se află sub șa. P.105
Acest port este exclusiv pentru încărcarea bateriei.
Utilizarea dispozitivelor USB se face pe propriul risc.
Sub nicio formă, Honda nu va putea fi considerată responsabilă pentru eventualele daune provocate dispozitivului USB utilizat.

Puteți conecta doar dispozitive USB care au următoarele specificații.
Capacitatea nominală este:
15 W (5 V, 3.0 A)

Pentru a conecta dispozitivul USB

1. Îndepărtați șaua.. P.105
2. Îndepărtați capacul pentru a avea acces la portul USB.
3. Conectați un cablu USB certificat la portul USB.
   - ▶ Pentru a evita pierderea capacului, introduceți capacul portului USB în partea cu inel a capacului, apoi conectați un cablu USB certificat la portul USB.

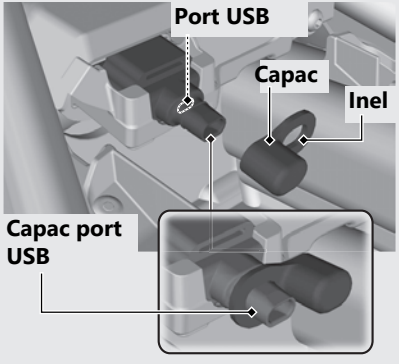

Port USB *(Continuare)*

▶ Pentru a evita descărcarea completă sau parțială a bateriei, lăsați motorul să funcționeze în timpul absorbirii de curent din priză.

▶ Pentru a evita intrarea de particule străine în priza de curent, închideți capacul.

▶ Fixați bine toate dispozitivele conectate deoarece vibrațiile ar putea provoca mișcarea neprevăzută.

NOTIFICARE

- Utilizarea dispozitivelor USB care generează căldură sau a dispozitivelor USB cu valori nominale incorecte poate deteriora portul USB.
- Nu utilizați portul USB în prezența lichidelor, în timpul spălării sau în alte condiții de umiditate, deoarece acestea pot deteriora portul USB.
- Nu permiteți cablului dispozitivului USB să rămână fixat sau blocat.
- Împiedicați interferarea cablului dispozitivului USB cu direcția sau cu butoanele.

Echipament de depozitare

Trusă scule/protecție documente

Trusa de scule și protecția pentru documente se află sub șa și sunt fixate cu o curea de cauciuc.

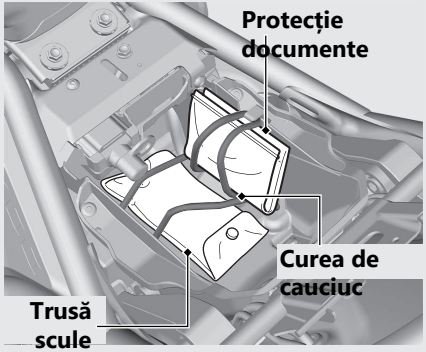

Demontare șa P.105

Echipament de depozitare *(Continuare)*

Suport pentru cască

Suportul pentru cască este localizat în partea inferioară a șeii.

▶ Utilizați suportul pentru cască doar atunci când motocicleta este parcată.

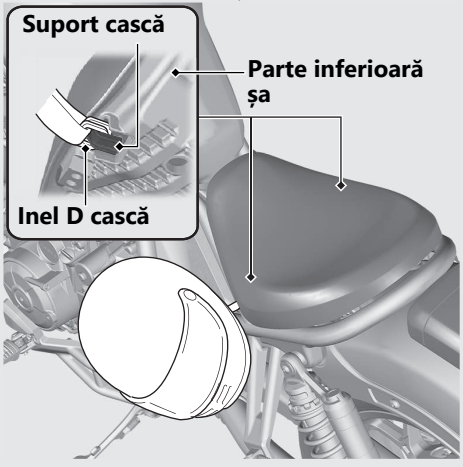

Demontare șa P.105

⚠ AVERTIZARE

În timpul deplasării, o cască agățată pe suport poate interfera cu activarea în siguranță a motociletei și poate provoca un accidnet cu posibilitatea producerii de leziuni grave sau deces.

Utilizați suportul pentru cască doar atunci când motocicleta este parcată. Nu vă deplasați cu casca agățată pe suport.

Geantă laterală

CMX1100A2/D2

Nu depășiți niciodată limita maximă de greutate.

Greutate maximă: 5,0 kg (11.0 lb)

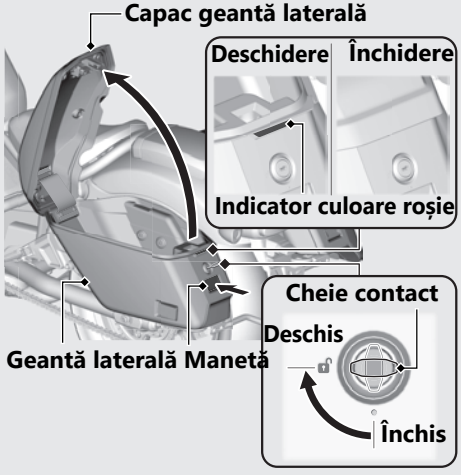

Deschidere geantă laterală

Gențile laterale dreapta și stânga pot fi deschise în același mod.

❶ Introduceți cheia de contact și rotiți-o în sensul acelor de ceasornic.

❷ Împingeți maneta.

❸ Deschideți capacul genții laterale.

Închidere geantă laterală

① Coborâți capacul până când se închide bine.

② Aduceți cheia de contact în poziția (blocat) și scoateți cheia.

După ce ați închis capacul genții laterale, asigurați-vă că este închis bine trăgând ușor în sus. Înainte de a începe deplasarea, asigurați-vă întotdeauna să indicatorul roșu este perfect acoperit și că geanta laterală este închisă.

▶ Nu poziționați obiecte fragile sau de valoare.

▶ Gențile laterale nu sunt perfect impermeabile; în consecință, apaar putea pătrunde atunci când spalați motocicleta, atunci când plouă etc.

▶ Echilibrați greutatea pe ambele părți pentru a reduce dezechilibrarea.

Întreținere

Vă rugăm să citiți cu atenție capitolele "Importanța operațiilor de întreținere" și "Elemente esențiale ale întreținerii" înainte de a începe orice intervenție de întreținere. Consultați capitolul "Specificații tehnice" pentru informații tehnice.

Importanța operațiilor de întreținere..... P. 83
Plan de întreținere..... P. 84
Elemente esențiale ale întreținerii..... P. 89
Trusă de scule..... P. 101
Demontare și montare componente caroserie..... P. 102
Baterie..... P. 102
Clips..... P. 104
Șa..... P. 105
Carenă laterală..... P. 106
Ulei motor..... P. 107
Agent de răcire..... P. 109
Frâne..... P. 111
Suport lateral..... P. 115
Lanț transmisie..... P. 116
Ambreiaj..... P. 117
Accelerație..... P. 120
Alte reglaje..... P. 121
Reglare manetă frână..... P. 121
Reglare suspensie față..... P. 122
Reglare suspensie spate..... P. 123

Importanța operațiilor de întreținere

Importanța operațiilor de întreținere

Menținerea motocicletei în bună stare de funcționare este absolut esențială pentru siguranța dumneavoastră și pentru a vă proteja investiția, pentru a obține performanțe maxime, pentru a evita defecțiunile și pentru a reduce poluarea. Intervențiile de întreținere sunt responsabilitatea proprietarului. Asigurați-vă că verificați motocicleta înaintea deplasărilor și că efectuați verificările periodice menționate în planul de întreținere. ➔P. 84

⚠AVERTIZARE

Întreținerea necorespunzătoare a motocicletei dumneavoastră sau neremedierea unei defecțiuni înainte de deplasare poate provoca un accident în care puteți fi rănit grav sau chiar ucis.

Respectați întotdeauna recomandările privind verificările, intervențiile de întreținere și de revizie din acest manual de utilizare.

Siguranța operațiilor de întreținere

Citiți întotdeauna instrucțiunile privind operațiile de întreținere înainte de a începe orice intervenție și asigurați-vă că aveți la îndemână uneltele, piesele și abilitățile tehnice necesare.
Nu vă putem avertiza despre toate pericolele posibile ce pot apărea în timpul efectuării intervențiilor de întreținere. Doar tehnicianul poate decide dacă trebuie sau nu efectuată o anumită operație.

Respectați aceste instrucțiuni atunci când efectuați operații de întreținere.

- Opriți motorul și scoateți cheia.
- Poziționați motocicleta pe o suprafață stabilă, plană, folosind suportul lateral, suportul central sau un stand pentru întreținere.
- Pentru a nu vă arde, înainte de efectuarea intervențiilor, lăsați să se răcească motorul, amortizorul de zgomot, frânele și alte componente care ating temperaturi ridicate.
- Porniți motorul doar atunci când vi se solicită acest lucru și doar într-o zonă foarte bine ventilată.

Plan de întreținere

Planul de întreținere specifică intervențiile de întreținere necesare pentru asigurarea unor performanțe sigure, fiabile și a unui control adecvat al nivelului emisiilor.

Intervențiile de întreținere trebuie efectuate în conformitate cu standardele și cu specificațiile Honda, de către personal instruit și echipat corespunzător. Distribuitorul dumneavoastră îndeplinește toate aceste cerințe. Mențineți o evidență exactă a intervențiilor de întreținere pentru a vă asigura că motocicleta este întreținută în mod corespunzător.
Asigurați-vă că persoana care efectuează operațiile de întreținere, notează intervențiile.

Toate operațiile de întreținere sunt considerate costuri normale de funcționare și vor fi taxate de către dealerul autorizat. Păstrați toate chitanțele. Dacă vindeți motocicleta, aceste chitanțe trebuie predate noului proprietar împreună cu motocicleta.

După fiecare intervenție periodică, Honda recomandă ca dealerul autorizat să efectueze test de drum cu motocicleta.

Versiuni ED, RU

Repere		Verificare înainte de deplasare ➔ P. 89	Frecvenţa*1 × 1,000 km / × 1,000 mi	1 / 0.6	12 / 8	24 / 16	36 / 24	48 / 32	Verificare anuală	Înlocuire regulată	Trimitere la pagina
Conductă alimentare	🔧				I	I	I	I	I		–
Nivel combustibil		I									–
Funcţionare acceleraţie	🔧	I			I	I	I	I	I		120
Filtru aer*2	🛠					R		R			–
Epurator gaze arse*3					C	C	C	C			–
Bujie	🔧					I		R			–
Joc supape	🔧					I		I			–
Ulei motor		I		R	R	R	R	R	R		–
Filtru ulei motor				R		R		R			–
Filtru ulei ambreiaj*5				R		R		R			
Turaţie motor la ralanti	🔧				I	I	I	I	I		–
Agent de răcire*4		I			I	I	I	I	I	3 ani	109
Sistem de răcire	🔧				I	I	I	I	I		–
Sistem secundar de alimentare cu aer	🔧					I		I			–
Sistem control emisii*5	🔧					I		I			–

Nivel plan întreţinere

🔧 : Intermediar. Vă recomandăm să reparaţi motocicleta la un dealer autorizat, cu excepţia cazului în care deţineţi sculele şi experienţa necesare.
Procedurile sunt prezentate în manualul tehnic Honda.

🛠 : Tehnic. Pentru siguranţa dumneavoastră, motocicleta trebuie reparată de către un dealer autorizat.

Legendă întreţinere

I Verificare (curăţare, reglare, lubrifiere, sau înlocuire, dacă este necesar)

R : Înlocuire

L : Lubrifiere

C : Curăţare

Continuare

Plan de întreținere

Repere		Verificare înainte de deplasare ➔ P. 89	Frecvența*1						Verificare anuală	Înlocuire regulată	Trimitere la pagina
			× 1,000 km	1	12	24	36	48			
			× 1,000 mi	0.6	8	16	24	32			
Lanț transmisie		I		La fiecare 1,000 km (600 mi): I							116
Patină lanț transmisie					I	I	I	I			–
Lichid frână *4		I			I	I	I	I	I	2 ani	111
Uzură plăcuțe de frână		I			I	I	I	I	I		112
Sistem de frânare					I	I	I	I	I		89
Comutator stop frână					I	I	I	I	I		114
Funcționare blocare frână *5					I	I	I	I			113
Orientare fascicul luminos					I	I	I	I	I		–
Lumini/claxon		I									–
Buton oprire motor		I									–
Sistem ambreiaj *6		I			I	I	I	I	I		117
Suport lateral		I			I	I	I	I	I		115
Sistem suspensie					I	I	I	I	I		123
Piulițe, șuruburi, dispozitive fixare					I	I	I	I	I		–
Jante/anvelope		I			I	I	I	I	I		98
Cuzinet cap direcție					I	I	I	I	I		–

Note:

*1 : Dacă kilometrajul total indică un kilometraj mai mare, repetați la intervalele de frecvență.

*2 : Efectuați întreținerea mai des dacă vehiculul este utilizat în zone cu multă umezeală sau mult praf.

*3 : Efectuați întreținerea mai des în cazul deplasării pe ploaie sau cu accelerația apăsată la maxim.

*4 : Înlocuirea necesită competențe mecanice.

*5 : Doar CMX1100D/D2

*6 : Doar CMX1100A/A2

Versiune GS

Repere		Verificare înainte de deplasare ➡ P. 89	Frecvenţa*1 × 1,000 km / × 1,000 mi	1 / 0.6	6 / 4	12 / 8	18 / 12	24 / 16	30 / 20	36 / 24	Verificare anuală	Înlocuire regulată	Trimitere la pagina
Conductă alimentare	🔧					I		I		I	I		–
Nivel combustibil		I											–
Funcţionare accelerație	🔧	I				I		I		I	I		120
Filtru aer**2	🔧						R			R			–
Epurator gaze arse*3					C	C	C	C	C	C			–
Bujie	🔧			La fiecare 24,000 km (16,000 mi) : I La fiecare 48,000 km (32,000 mi) : R									–
Joc supape	🔧							I					–
Ulei motor		I		R		R		R		R	R		–
Filtru ulei motor				R				R					–
Filtru ulei ambreiaj*5				R				R					
Turaţie motor la ralanti	🔧					I		I		I	I		–
Agent de răcire*4		I				I		I		I	I	3 ani	109
Sistem de răcire	🔧					I		I		I	I		–
Sistem secundar de alimentare cu aer	🔧							I					–
Sistem control emisii*5	🔧							I					–

Nivel plan întreţinere

🔧 : Intermediar. Vă recomandăm să reparaţi motocicleta la un dealer autorizat, cu excepţia cazului în care deţineţi sculele şi experienţa necesare.
Procedurile sunt prezentate în manualul tehnic Honda.

🔧 : Tehnic. Pentru siguranţa dumneavoastră, motocicleta trebuie reparată de către un dealer autorizat.

Legendă întreţinere

I Verificare (curăţare, reglare, lubrifiere, sau înlocuire, dacă este necesar)

R : Înlocuire

L : Lubrifiere

C : Curăţare

Continuare

Plan de întreținere

Repere		Pre-ride Check ➔ P. 89	Frecvența*1								Verificare anuală	Înlocuire regulată	Trimitere la pagina
			× 1,000 km	1	6	12	18	24	30	36			
			× 1,000 mi	0.6	4	8	12	16	20	24			
Lanț transmisie		I	La fiecare 1,000 km (600 mi): I L										116
Patină lanț transmisie						I		I		I			–
Lichid frână *4		I			I	I	I	I	I	I	I	2 ani	111
Uzură plăcuțe de frână		I			I	I	I	I	I	I	I		112
Sistem de frânare						I		I		I	I		89
Comutator stop frână						I		I		I	I		114
Funcționare blocare frână *5					I	I	I	I	I	I			113
Orientare fascicul luminos						I		I		I	I		–
Lumini/claxon		I											–
Buton oprire motor		I											–
Sistem ambreiaj *6		I			I	I	I	I	I	I	I		117
Suport lateral		I				I		I		I	I		115
Sistem suspensie						I		I		I	I		123
Piulițe, șuruburi, dispozitive fixare						I		I		I	I		–
Jante/anvelope		I				I		I		I	I		98
Cuzinet cap direcție						I		I		I	I		–

Note:

*1 : Dacă kilometrajul total indică un kilometraj mai mare, repetați la intervalele de frecvență.

*2 : Efectuați întreținerea mai des dacă vehiculul este utilizat în zone cu multă umezeală sau mult praf.

*3 : Efectuați întreținerea mai des în cazul deplasării pe ploaie sau cu accelerația apăsată la maxim.

*4 : Înlocuirea necesită competențe mecanice.

*5 : Doar CMX1100D/D2

*6 : Doar CMX1100A/A2

Elemente esențiale ale întreținerii

Verificări înaintea punerii în mișcare

Pentru a asigura siguranța, este responsabilitatea dumneavoastră să efectuați verificările înaintea deplasării și să vă asigurați că orice problemă întâlnită este remediată. O verificare înaintea deplasării este obligatorie, nu doar pentru propria siguranță, ci și pentru că o defecțiune sau o pană ar putea însemna probleme mai grave.
Verificați următoarele repere înainte de a vă urca pe motocicletă:

- Nivel combustibil – alimentați atunci când este necesar ➔ P. 76
- Accelerație - verificați deschiderea și închiderea lină în toate pozițiile de virare ➔ P. 120
- Nivel ulei motor - adăugați ulei motor, dacă este necesar. Verificați existența scurgerilor ➔ P. 107
- Nivel agent răcire – adăugați agent de răcire, dacă este necesar. Verificați existența scurgerilor ➔ P. 109
- Lanț de transmisie – verificați starea și jocul și lubrifiați, dacă este necesar ➔ P. 116
- Frâne - verificați funcționarea; Față și spate: verificați nivelul lichidului de frână și uzura plăcuțelor de frână ➔ P. 111, ➔ P. 112
- Lumini și claxon - asigurați-vă că luminile, semnalizatoarele și claxonul funcționează corespunzător
- Buton oprire motor – verificați funcționarea sa corectă ➔ P. 46
- CMX1100A/A2
  Ambreiaj – verificați funcționarea; dacă este necesar, reglați jocul ➔ P. 117
- Sistem întrerupere alimentare conectat la suportul lateral - verificați funcționarea corespunzătoare ➔ P. 115
- Jante și anvelope – verificare stare, presiune aer și reglați, dacă este necesar ➔ P. 98

Înlocuirea pieselor

Folosiţi întotdeauna piese originale Honda sau echivalentele acestora pentru a asigura fiabilitatea și siguranța.

Cu excepția versiunii GS

Atunci când comandați componente colorate, specificați denumirea modelului, culoarea și codul menționat pe eticheta de culoare.

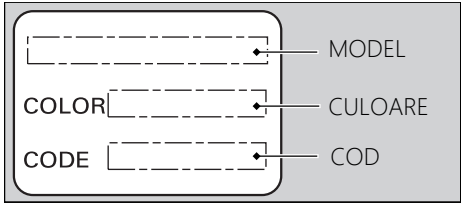

Eticheta de identificare culoare este aplicată pe compartimentul pentru bagaje. ➔ P. 105

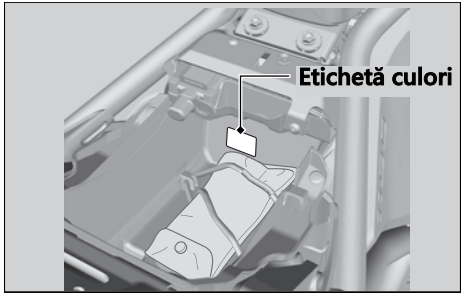

⚠AVERTIZARE

Montarea unor piese neoriginale Honda poate face ca motocicleta să devină nesigură și se poate provoca un accident în care puteți fi rănit grav sau chiar ucis.

Folosiţi întotdeauna piese originale Honda sau echivalente care au fost proiectate și aprobate pentru motocicleta dumneavoastră.

Baterie

Motocicleta dumneavoastră este echipată cu un tip de baterie fără întreţinere. Nu trebuie să se realizeze verificarea nivelului electrolitului sau să se completeze cu apă distilată. Curăţaţi bornele bateriei dacă acestea sunt murdare sau corodate. Nu trebuie să îndepărtaţi garniturile capacului. Nu este necesară îndepărtarea capacului în timpul încărcării.

NOTIFICARE
Bateria este de tipul fără întreţinere şi aceasta poate fi avariată total dacă garnitura capacului este îndepărtată.

Acest simbol de pe baterie înseamnă că produsul nu trebuie aruncat la gunoiul menajer.

NOTIFICARE
O baterie aruncată necorespunzător poate afecta mediul înconjurător şi sănătatea persoanelor. Verificaţi întotdeauna reglementările locale privind aruncarea bateriilor.

Ce trebuie făcut în caz de urgență

Dacă apare unul din următoarele evenimente, consultați imediat un medic.

- Electrolitul sare în ochi:
  - ▶ Spălați de mai multe ori ochii cu apă rece timp de cel puțin 15 minute. Apa cu presiune poate dăuna ochilor.
- Electrolitul sare pe piele:
  - ▶ Îndepărtați hainele afectate și clătiți bine pielea cu apă.
- Electrolitul sare în gură:
  - ▶ Clătiți bine gura cu apă și nu înghițiți.

⚠AVERTIZARE

Bateria produce gaz de hidrogen exploziv în timpul funcționării.

O scânteie sau o flacără poate cauza o explozie a bateriei cu o forță suficientă care să vă ucidă sau să vă rănească grav.

În timpul manevrării bateriei este necesară utilizarea unui echipament de protecție și a unei măști de protecție sau această operație trebuie realizată de către personal instruit.

Curățarea bornelor bateriei

1. Demontați bateria. ➔P. 102
2. Dacă bornele încep să se corodeze și sunt acoperite de o substanță albă, spălați-le cu apă caldă și apoi ștergeți-le.

3. Dacă bornele sunt foarte corodate, curăţaţi şi şlefuiţi bornele cu o perie de sârmă sau cu şmirghel. Purtaţi ochelari de protecţie.

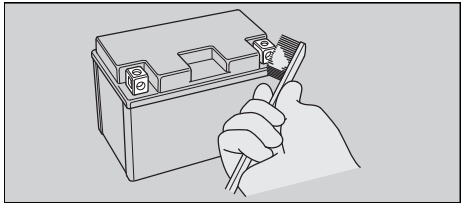

4. După curăţare, remontaţi bateria.

Bateria are o durată limitată de utilizare. Consultaţi un dealer autorizat atunci când trebuie să înlocuiţi bateria. Înlocuiţi întotdeauna bateria cu o baterie fără întreţinere de acelaşi tip.

NOTIFICARE
Montarea de accesorii electrice non-originale Honda poate supraîncărca sistemul electric, existând riscul de a descărca bateria şi de a deteriora sistemul electric.

Siguranţe

Siguranţele protejează circuitele electrice ale motocicletei. Dacă o componentă electrică a motocicletei nu mai funcţionează, verificaţi şi înlocuiţi orice siguranţă arsă. ➔ P. 136

Verificarea şi înlocuirea siguranţelor

Aduceţi contactul în poziţia ○ (oprit) pentru a demonta şi verifica siguranţele. Dacă o siguranţă este arsă, înlocuiţi-o cu o siguranţă având aceeaşi putere. Pentru informaţii despre puterea siguranţelor, consultaţi "Specificaţii tehnice." ➔ P. 163

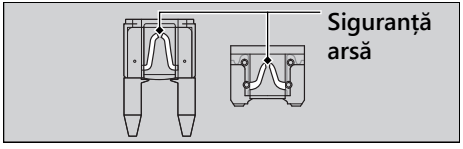

NOTIFICARE
Înlocuirea unei siguranţe cu o siguranţă cu putere mai mare creşte considerabil riscul defectării sistemului electric.

Dacă o siguranță se arde în mod repetat, este posibil să existe o defecțiune a sistemului electric. Duceți motocicleta pentru a fi verificată de către un dealer autorizat.

Ulei motor

Consumul de ulei de motor variază și calitatea uleiului de motor se deteriorează în funcție de modul de condus și cu trecerea timpului. Verificați cu regularitate nivelul uleiului și, dacă este necesar completați cu uleiul de motor recomandat. Uleiul murdar și uzat trebuie înlocuit cât mai curând.

Alegerea tipului de ulei

Pentru uleiul de motor recomandat, consultați "Specificații tehnice" ➡ P. 162

Dacă este utilizat un ulei de motor neoriginal Honda, controlați eticheta pentru a verifica dacă acest ulei respectă toate standardele de mai jos:

- Standard JASO T 903*1: MA
- Standard SAE*2: 10W-30
- Clasificare API*3: SJ sau superioară

*1. Standardul JASO T 903 este un index al uleiurilor de motor pentru motoarele de motociclete în 4 timpi. Există două clase: MA și MB. Spre exemplu, următoarea etichetă evidențiază clasificarea MA.

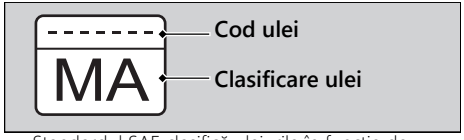

*2. Standardul SAE clasifică uleiurile în funcție de vâscozitate.

*3. Clasificarea API specifică calitatea și performanțele uleiurilor de motor. Utilizați uleiuri SG sau superioare, cu excepția uleiurilor marcate ca "Energy Conserving" sau "Resource Conserving" pe simbolul circular API.

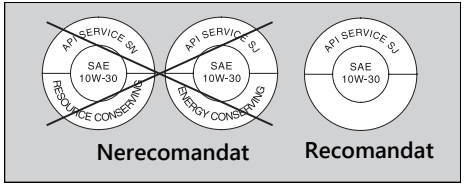

Lichid de frână

Versiune RU

Nu adăugaţi sau înlocuiţi lichidul de frână, .

Cu excepţia versiunii RU

Nu adăugaţi sau înlocuiţi lichidul de frână, cu excepţia cazurilor de urgenţă. Folosiţi doar lichid de frână nou dintr-un recipient sigilat. Dacă este adăugat lichid, efectuaţi cât mai curând posibil operaţiile de întreţinere a sistemului de frânarela un dealer autorizat.

NOTIFICARE

Lichidul de frână poate deteriora suprafeţele din plastic şi cele vopsite. Ştergeţi imediat lichidul spălat şi spălaţi bine.

Lichid de frână recomandat:

Lichid de frână Honda DOT 4 sau echivalent

Lanţ de transmisie

Lanţul de transmisie trebuie verificat şi lubrifiat cu regularitate. Verificaţi lanţul mai des dacă vă deplasaţi des pe drumuri dificile, dacă vă deplasaţi cu viteze ridicate sau vă deplasaţi cu accelerări rapide repetate. ➔ P. 116

Dacă lanţul nu se mişcă uşor, scoate zgomote ciudate, are rolele deteriorate, are pini slăbiţi, are O-ring-uri lipsă sau face buclă, acesta trebuie verificat de către un dealer autorizat.

De asemenea, verificaţi pinionul de lanţ şi pinionul antrenat. Dacă oricare dintre acestea are dinţi uzaţi sau deterioraţi, pinionul trebuie înlocuit de către un dealer autorizat.

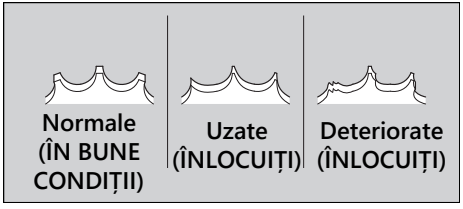

NOTIFICARE

Utilizarea unui lanţ nou cu roţi dinţate uzate va provoca uzura rapidă a lanţului.

Curăţarea și lubrifierea

După verificarea jocului, curăţaţi lanţul și angrenajele în timp ce învârtiţi roata spate. Folosiţi o lavetă uscată și un detergent adecvat pentru lanţuri cu O-ring sau un detergent neutru. Folosiţi o perie moale dacă lanţul este murdar.
După curăţare, ştergeţi și lubrifiaţi cu lubrifiantul recomandat.

Lubrifiant recomandat:

Lubrifiant pentru lanţuri de transmisie proiectat special pentru lanţuri O-ring. Dacă nu este disponibil, folosiţi ulei pentru angrenaje SAE 80 sau 90.

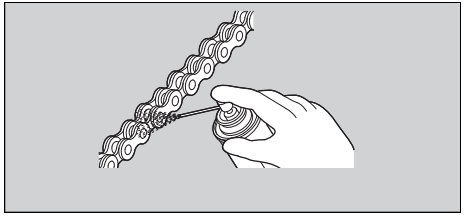

Nu folosiţi un sistem de curăţare cu abur, un sistem de curăţare cu presiune ridicată, o perie de sârmă, solvent volatil precum benzină sau benzen, un produs de curăţare abraziv, soluţie de curăţat lanţuri sau lubrifiant care NU au fost proiectate special pentru lanţurile cu O-ring deoarece acestea pot deteriora garniturile din cauciuc ale O-ring-ului.
Nu vărsaţi lubrifiant pe frâne sau pe anvelope.
Nu utilizaţi cantităţi excesive de lubrifiant pentru lanţuri, pentru a evita stropirea hainelor și a motocicletei.

Lichid de răcire recomandat

India

Nu diluaţi cu apă LICHIDUL DE RĂCIRE PRE-AMESTECAT HONDA original. LICHIDUL DE RĂCIRE PRE-AMESTECAT HONDA original previne în mod excelent coroziunea și supraîncălzirea.
Lichidul de răcire trebuie să fie verificat și înlocuit în mod regulat conform planului de întreţinere. ➔ P. 84

Cu excepţia India

Lichidul de răcire Pro Honda HP este o soluție pre-amestecată de antigel și apă distilată.

Concentrație:
50% antigel și 50% apă distilată

O concentrație de antigel mai mică de 40% nu va oferi protecția corectă împotriva coroziunii și temperaturilor scăzute.
O concentrație de până la 60% va oferi o protecție mai bună în zonele cu climă rece.

NOTIFICARE

Utilizarea agentului de răcire nerecomandat pentru motoarele din aluminiu sau a apei plate/minerale poate provoca coroziune.

Epurator gaze arse

Verificați mai des dacă vă deplasați prin ploaie, la accelerație maximă sau după ce motocicleta este spălată sau a fost răsturnată. Reparați dacă nivelul depunerilor poate fi văzut prin secțiunea transparentă a conductei de golire. Dacă conducta de golire dă pe afară, filtrul de aer se poate contamina cu ulei de motor cauzând performanțe reduse ale motorului.

Anvelope (verificare/înlocuire)

Verificare presiune aer

Verificați vizual anvelopele și folosiți un manometru pentru a măsura presiunea cel puțin o dată pe lună sau ori de câte ori anvelopele par dezumflate. Verificați întotdeauna presiunea atunci când anvelopele sunt reci.
Chiar dacă direcția ventilului roată s-a schimbat, nu îl aduceți în poziția inițială. Verificați motocicleta la un dealer.

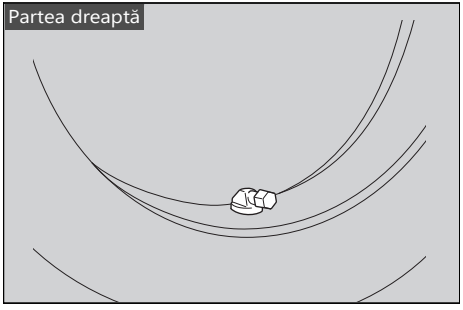

Verificarea daunelor

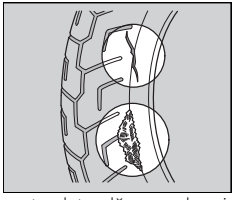

Verificați pe anvelope existența de tăieturi, fisuri sau crăpături care să expună materialul sau cordoanele, sau existența de cuie sau alte materiale străine pe partea laterală a anvelopei sau pe suprafața de rulare. De asemenea, verificați să nu existe umflături sau cocoașe pe părțile laterale ale anvelopei.

Verificarea uzurii anormale

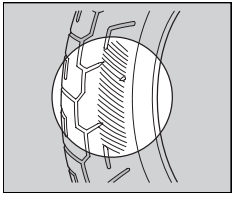

Verificați anvelopele să nu existe semne de uzură anormală pe suprafața de contact.

Verificare adâncime suprafaţă de rulare

Verificaţi indicatorii de uzură suprafaţă de rulare. Dacă aceştia sunt vizibili, înlocuiţi imediat anvelopele.
Pentru siguranţa deplasării, trebuie să înlocuiţi anvelopele atunci când este atinsă adâncimea minimă a suprafeţei de rulare.

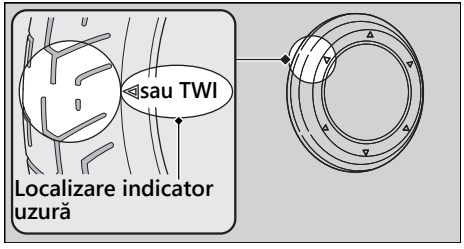

⚠AVERTIZARE

Deplasarea cu anvelope excesiv de uzate sau umflate necorespunzător poate provoca un accident în care puteţi fi rănit grav sau chiar ucis.

Respectaţi toate instrucţiunile din acest manual de utilizare privind umflarea şi întreţinerea anvelopelor.

Germania

Legislaţia în vigoare în Germania interzice utilizarea anvelopelor cu o adâncime a căii de rulare mai mică de 1,6 mm.

Anvelopele trebuie schimbate de către un dealer autorizat.
Pentru anvelopele recomandate, presiunea de umflare și adâncimea minimă a suprafeței de rulare, consultați "Specificații tehnice". ➔ P. 162

Respectați aceste instrucțiuni ori de câte ori înlocuiți anvelopele.

- Folosiți anvelopele recomandate sau echivalente având aceeași dimensiune, mod de fabricare, indice de viteză și de sarcină.
- Roțile trebuie echilibrate cu plumbi originali Honda sau echivalent după ce anvelopele au fost montate.
- Nu utilizați pe această motocicletă o cameră de aer pentru o anvelopă fără cameră de aer. Creșterea excesivă a căldurii poate conduce la explozia camerei de aer.
- Pe această motocicletă se vor utiliza doar anvelope fără cameră de aer.
  Jantele au fost proiectate pentru anvelope fără cameră de aer și în cazul unei accelerări puternice sau a unei frânări o anvelopă cu cameră de aer poate aluneca pe jantă și poate conduce la o dezumflare rapidă.

⚠AVERTIZARE

Montarea de anvelope necorespunzătoare pe motocicletă poate afecta grav manevrabilitatea și stabilitatea, existând riscul producerii unui accident în care puteți fi rănit grav sau chiar ucis.

Folosiți întotdeauna dimensiunea și tipul de anvelope recomandate în acest manual de utilizare.

Trusă de scule

Cu ajutorul trusei de scule puteți efectua unele reparații pe marginea drumului, reglări minore și înlocuiri de piese cu ajutorul sculelor din trusă.

Trusa de scule se află sub șa. ➔ P. 105

- Șurubelniță standard/Philips
- Mâner șurubelniță
- Cheie fixă 10 x 14 mm
- Cheie hexagonală de 5 mm
- Cheie pentru piulițe
- Extensie

Baterie

Demontare

Asigurați-vă că ați adus contactul în poziția ○ (oprit).

1. Îndepărtați carenele laterale stânga și dreapta. ➡ P. 106

2. Demontați spațiul pentru depozitare documente înlăturând șuruburile.

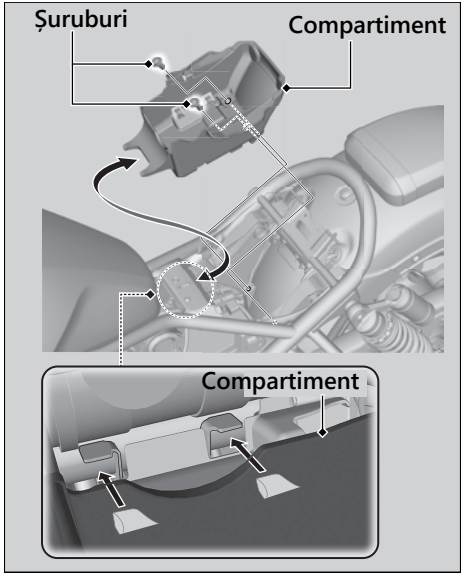

3. Deconectați borna negativă ⊖ de la baterie.

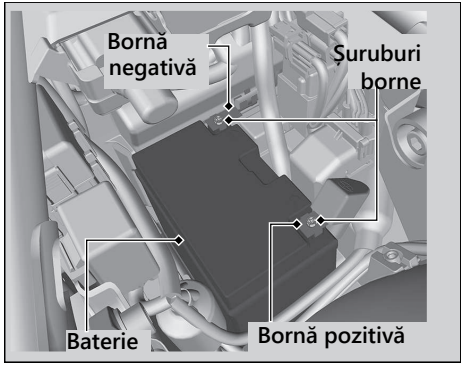

4. Deconectați borna pozitivă ⊕ de la baterie.

5. Demontați bateria având grijă să nu cadă piulițele bornelor.

▶ Strângeți temporar șurubul bornei pe piulița bornei atunci când demontați bateria.

Montare

Montați componentele în ordinea inversă demontării. Conectați întotdeauna prima oară borna pozitivă ⊕ . Asigurați-vă că șuruburile și piulițele sunt strânse corect. După reconectarea bateriei, asigurați-vă că informația ceasului este corectă. ➡ P. 36
Pentru o manipulare corectă a bateriei, consultați "Elemente esențiale ale întreținerii". ➡ P. 91
"Baterie descărcată". ➡ P. 135

Clips

Demontare

1. Îndepărtaţi pinul cu o şurubelniţă Phillips.
2. Extrageţi clipsul din orificiu.

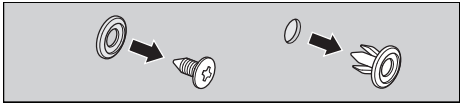

Montare

1. Introduceţi clipsul în orificiu.
2. Apăsaţi clipsul.

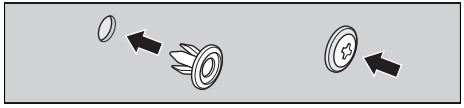

Șa

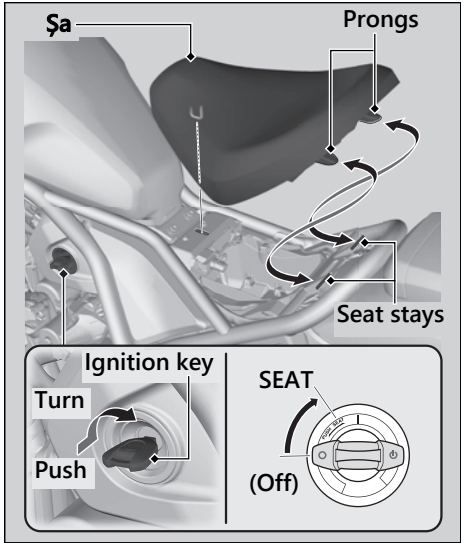

Demontare

1. Apăsați cheia, apoi aduceți contactul în poziția SEAT.
2. Trageți șaua în sus și în față.

Montare

1. Poziționați dinții sub suportul șeii.
2. Împingeți partea anterioară a șeii către spate și coborâți-o până se blochează.. Verificați dacă șaua este fixată bine pe poziție trăgând ușor în sus.

Șaua se blochează automat atunci când este închisă.

Nu lăsați șaua în compartimentul de sub șa.

Carenă laterală

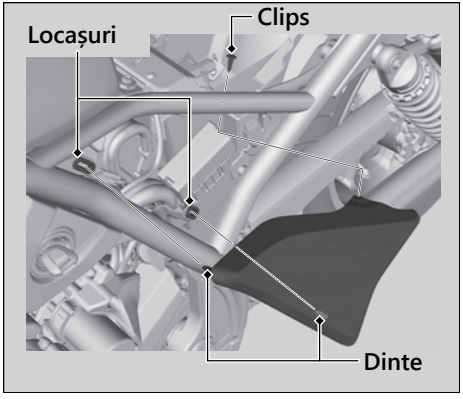

Înlocuirea carenelor laterale dreapta și stânga poate fi efectuată în același mod.

Demontare

1. Demontați șaua. ➡ P. 105
2. Demontați clipsul. ➡ P. 104
3. Eliberați dinții din locașuri.
4. Demontați carena laterală.

Montare

Montați componentele în ordinea inversă demontării.

Verificare ulei motor

1. Dacă motorul este rece, lăsați motorul să funcționeze la ralanti timp de 3 până la 5 minute.
2. Aduceți contactul în poziția ○ (oprit) și așteptați între 2 și 3 minute.
3. Așezați motocicleta pe suportul central pe suprafață plană și stabilă.
4. Scoateți joja verificare nivel și ștergeți.
5. Introduceți joja până când se poziționează corect, dar nu înșurubați.
6. Verificați ca nivelul uleiului să se situeze între marcajul nivelului superior și cel al nivelului inferior de pe joja verificare ulei motor.
7. Strângeți bine joja verificare ulei motor.

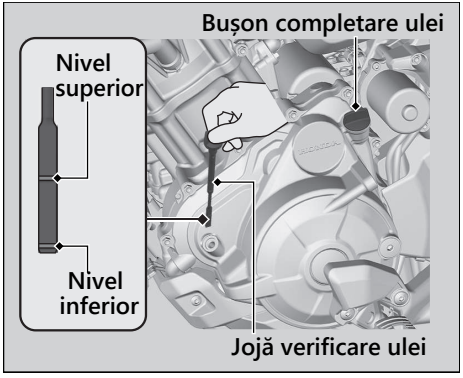

Completare ulei motor

Dacă nivelul uleiului este sub sau în apropierea marcajului inferior, adăugați uleiul de motor recomandat. ➔ P. 94, ➔ P. 162

1. Desfaceți bușonul completare. Adăugați uleiul recomandat până când acesta ajunge la marcajul superior de nivel.
- ▶ Verificați nivelul uleiului așezând motocicleta în poziție verticală pe o suprafață plană și stabilă.
- ▶ Nu completați cu ulei peste marcajul superior de nivel.
- ▶ Asigurați-vă că nu pătrund obiecte străine prin orificiul de completare ulei.
- ▶ Ștergeți imediat orice vărsare de lichid.

2. Fixați la loc, în siguranță, bușonul completare ulei/joja.

NOTIFICARE
Umplerea excesivă cu ulei sau funcționarea cu ulei insuficient poate deteriora motorul. Nu amestecați tipuri și gradații diferite de ulei. Acestea pot afecta lubrifierea și funcționarea ambreiajului.

Pentru stabilirea tipului de ulei selectat și instrucțiunile privind alegerea uleiului, consultați "Elemente esențiale ale întreținerii". ➔ P. 94

Agent de răcire

Verificare agent de răcire

Verificați nivelul agentului de răcire din rezervorul de rezervă atunci când motorul este rece.

1. Așezați motocicleta pe o suprafață plană și stabilă.
2. Mențineți motocicleta în poziție verticală.
3. Verificați dacă nivelul agentului de răcire se află între marcajul SUPERIOR și INFERIOR în rezervorul de rezervă.

Dacă nivelul agentului de răcire scade considerabil sau rezervorul de rezervă este gol, este posibil să aveți o scurgere importantă. Motocicleta trebuie verificată de un dealer autorizat.

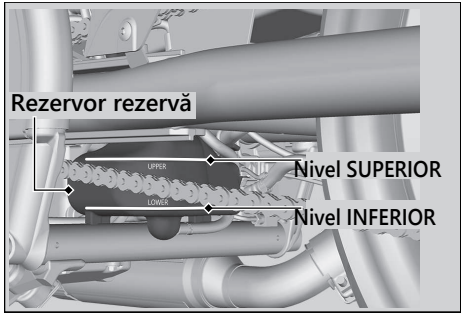

Completare agent de răcire

Dacă nivelul agentului de răcire este sub marcajul nivelului INFERIOR, adăugați agentul de răcire recomandat (➡ P. 96) până când nivelul atinge marcajul nivelului SUPERIOR.
Adăugați lichid doar prin orificiul rezervorului de rezervă și nu îndepărtați capacul radiatorului.

1. Îndepărtaţi buşonul rezervorului de rezervă şi completaţi verificând nivelul agentului de răcire.
   ▶ Nu depăşiţi marcajul nivelului SUPERIOR.
   ▶ Verificaţi să nu pătrundă corpuri străine în deschiderea rezervorului de rezervă.
2. Repoziţionaţi buşonul rezervorului de rezervă.

⚠AVERTIZARE

Dacă demontaţi buşonul radiatorului atunci când motorul este fierbinte, agentul de răcire vă poate stropi, provocându-vă arsuri.

Lăsaţi întotdeauna motorul şi radiatorul să se răcească înainte de a îndepărta buşonul radiatorului.

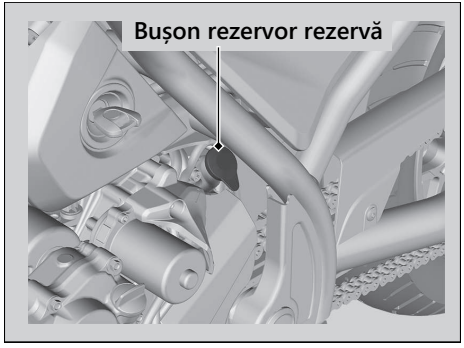

Verificare lichid de frână

1. Așezați motocicleta într-o poziție verticală pe o suprafață plană și stabilă.
2. Verificați ca rezervorul lichidului de frână să fie în poziție orizontală și ca nivelul lichidului să fie:
   Frână față peste marcajul INFERIOR.
   Frână spate între marcajele de nivel INFERIOR și SUPERIOR.

Dacă nivelul lichidului de frână într-unul dintre rezervoare este sub marcajul nivelului LOWER (inferior) sau dacă maneta și pedala de frână au un joc excesiv, verificați dacă plăcuțele de frână sunt uzate.
Dacă plăcuțele de frână nu sunt uzate, este posibil să existe pierderi. Verificați motocicleta la un dealer autorizat.

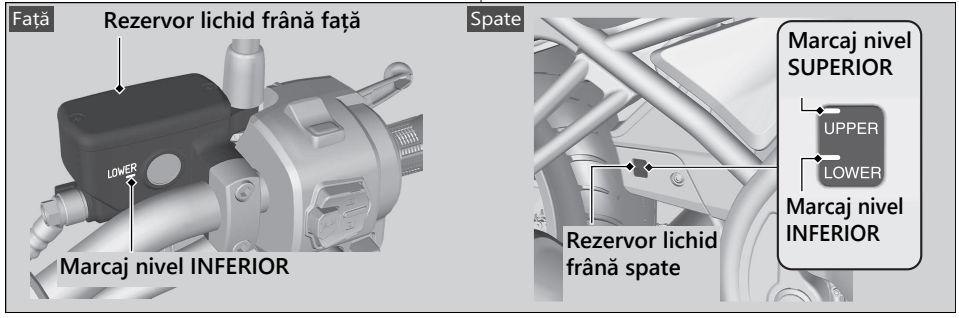

Verificare plăcuțe frână

Verificați starea indicatorilor de uzură a plăcuțelor de frână.

Parte anterioară Dacă o plăcuță este uzată până la capătul indicatorului, trebuie înlocuite toate plăcuțele.

Parte posterioară Dacă o plăcuță este uzată până la capătul indicatorului, trebuie înlocuite toate plăcuțele.

1. Parte anterioară Verificați plăcuțele de frână prin partea inferioară a etrierului.
2. Parte posterioară Verificați plăcuțele de frână prin partea posterioară a motocicletei.

Dacă este necesar, lăsați dealerul autorizat să înlocuiască plăcuțele.

Înlocuiți întotdeauna plăcuțele de frână stânga și dreapta în același timp.

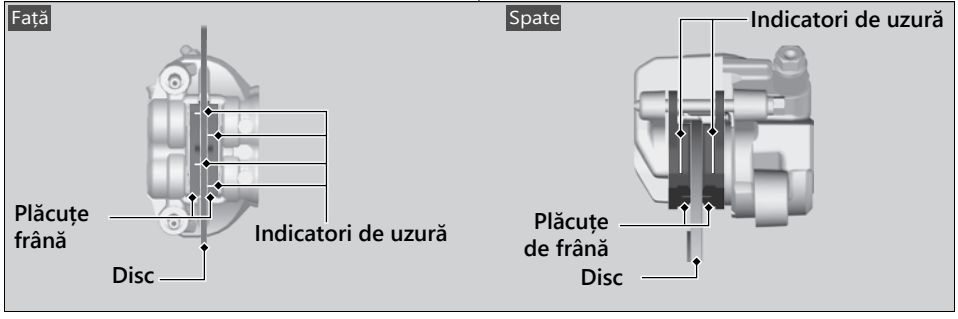

Verificare frână de staționare

CMX1100D/D2

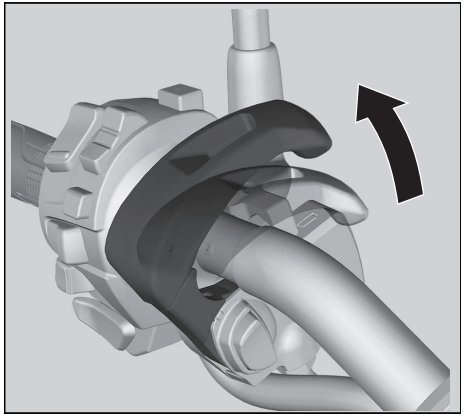

Sprijiniți motocicleta pe o suprafață stabilă și plană. Opriți motorul și împingeți motocicleta în timp ce acționați maneta frânei de staționare pentru a verifica eficiența frânei de staționare.

Dacă eficiența frânei de staționare este redusă, reglați frâna la un dealer.

Reglare întrerupător lumină stop

Verificaţi funcţionarea întrerupătorului lumină stop.
Menţineţi fix întrerupătorul luminii stop şi rotiţi piuliţa de reglare în direcţia A dacă comutatorul acţionează prea târziu sau rotiţi piuliţa în direcţia B dacă comutatorul acţionează prea repede.

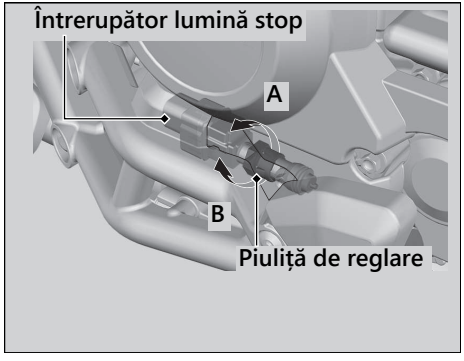

Verificare suport lateral

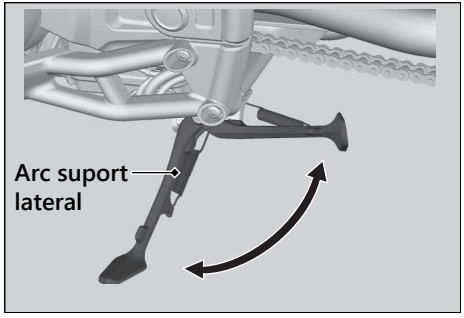

1. Verificați ca suportul lateral să funcționeze lin. Dacă suportul lateral este rigid sau scârțâie, curățați zona pivotului și lubrifiați șurubul pivotului cu vaselină curată.
2. Verificați dacă arcul este deteriorat sau slăbit.
3. CMX1100A/A2
   Stați pe motocicletă, aduceți transmisia în poziția neutră și ridicați suportul lateral.
   CMX1100D/D2
   Stați pe motocicletă și ridicați suportul lateral/
4. CMX1100A/A2
   Porniți motorul, acționați maneta de ambreiaj și cuplați o treaptă de viteză.
   CMX1100D/D2
   Porniți motorul și apăsați partea D a butonului N-D pentru a comuta transmisia în poziția D.
5. Coborâți complet suportul lateral. Motorul trebuie să se oprească atunci când coborâți suportul lateral. Dacă motorul nu se oprește, motocicleta trebuie verificată de către un dealer autorizat

Verificare joc lanț transmisie

Verificați jocul lanțului de transmisie în diferite puncte ale lanțului. Dacă jocul este diferit în anumite puncte, este posibil ca anumite zale să fie înnodate sau gripate. Verificați lanțul la un dealer autorizat.

1. Cuplați transmisia în poziția neutră. Opriți motorul.
2. Poziționați motocicleta pe suportul lateral, pe o suprafață plană și stabilă.
3. Verificați jocul în partea inferioară a lanțului de transmisie la jumătatea distanței dintre angrenaje.

Joc lanț transmisie:
15 - 25 mm (0.6 - 1.0 in)

▶ Nu mergeți cu motocicleta dacă jocul lanțului depășește(2.0 in).

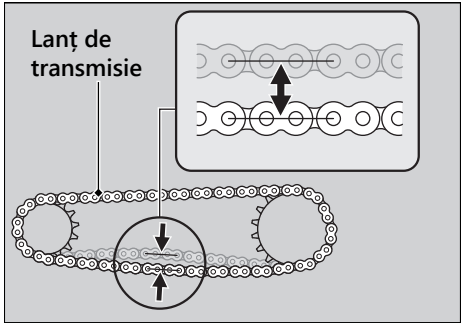

4. Mergeți cu motocicleta înainte și verificați ca lanțul să se miște ușor.
5. Verificați roțile dințate. ➔P. 95
6. Curățați și lubrifiați lanțul de transmisie. ➔P. 96

Verificare ambreiaj

CMX1100A/A2

Verificare joc manetă ambreiaj

Verificați jocul manetei de ambreiaj.

Joc maneta de ambreiaj:
10 - 20 mm (0.4 - 0.8 in)

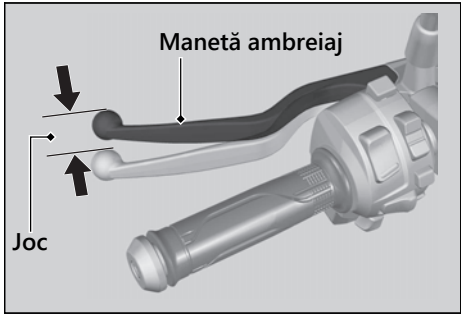

Verificați dacă cablul de ambreiaj este îndoit sau prezintă semne de uzură. Dacă este necesar, înlocuiți cablul la un dealer autorizat.
Lubrifiați cablul de ambreiaj cu un lubrifiant pentru cabluri existent pe piață pentru a preveni uzura prematură și coroziunea.

NOTIFICARE
Reglarea incorectă a jocului poate provoca uzura prematură a ambreiajului.

Reglare joc manetă ambreiaj

CMX1100A/A2

Reglare superioară

Inițial, încercați reglarea cu dispozitivul superior de reglare a cablului de ambreiaj.

1. Slăbiți piulița superioară de blocare.
2. Rotiți dispozitivul superior de reglare a cablului de ambreiaj până când jocul este de 10 - 20 mm (0.4 - 0.8 in).
3. Strângeți piulița superioară de blocare și verificați din nou jocul.

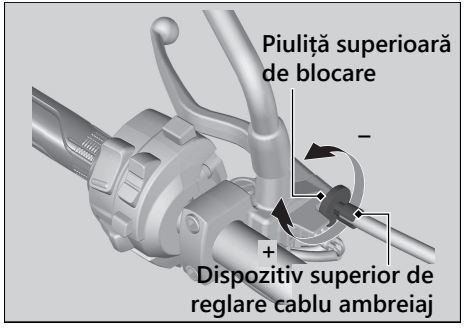

Reglare inferioară

Dacă dispozitivul superior de reglare a cablului de ambreiaj este slăbit aproape de limită sau nu se poate obține jocul corect, încercați reglarea cu ajutorul piuliței inferioare de reglare a cablului de ambreiaj.

1. Slăbiți piulița superioară de blocare și strângeți complet dispozitivul superior de reglare a cablului de ambreiaj până la capăt (pentru a obține jocul maxim). Strângeți piulița superioară de blocare.
2. Slăbiți piulița inferioară de blocare.
3. Rotiți piulița inferioară de reglare până când se obține un joc al manetei de ambreiaj de 10 - 20 mm (0.4 - 0.8 in).
4. Strângeți piulița inferioară de blocare și verificați jocul manetei de ambreiaj.
5. Porniți motorul, trageți maneta de ambreiaj și cuplați o treaptă de viteză. Asigurați-vă că motorul nu se oprește și că motocicleta înaintează corect. Eliberați treptat maneta de ambreiaj și deschideți accelerația. Motocicleta dumneavoastră trebuie să se miște ușor și să accelereze treptat.

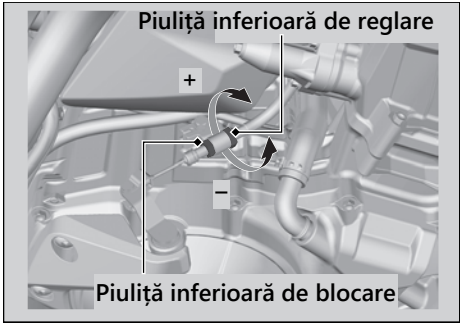

Dacă nu se poate obține o reglare corectă sau ambreiajul nu funcționează corect, contactați un dealer autorizat.

Verificare accelerație

Având motorul oprit, verificați ca accelerația să se învârtă lin din poziția complet închisă în poziția complet deschisă. Dacă accelerația nu se mișcă ușor, dacă nu se închide automat sau dacă cablul este deteriorat, duceți motocicleta să fie verificată de un dealer autorizat.

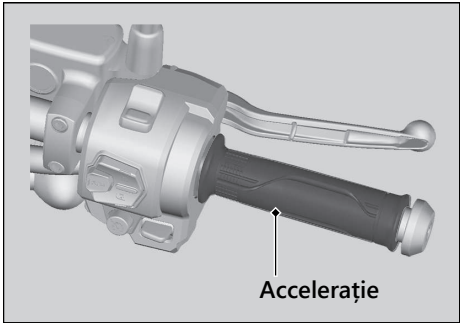

Reglare manetă frână

Puteți regla distanța dintre vârful manetei de frână și mânerul ghidonului.

Modalitate de reglare

Rotiți elementul de reglare până când cifrele se aliniază cu marcajul de referință, împingând maneta în față în poziția dorită. După efectuarea reglării, asigurați-vă că maneta funcționează corect.

NOTIFICARE
Nu rotiți elementul de reglare peste finalul cursei.

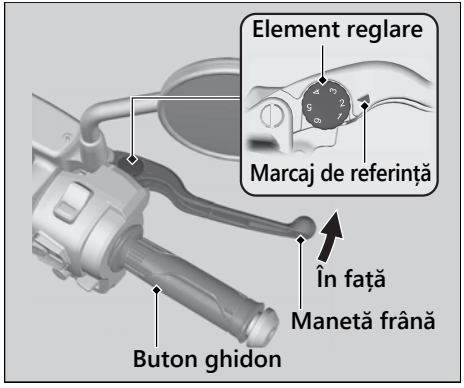

Reglare suspensie față

Preîncărcare arc

Puteți ajusta preîncărcarea arcului prin reglare, pentru adaptare la sarcină sau la carosabil.
Rotiți în sensul acelor de ceasornic pentru a crește preîncărcarea arcului (mai dur) sau rotiți în sensul invers acelor de ceasornic pentru a reduce preîncărcarea arcului (mai moale). Poziția standard este de 3/8 in (9 mm) de la suprafața superioară a elementului de reglare față de suprafața superioară a bulonului furcii.

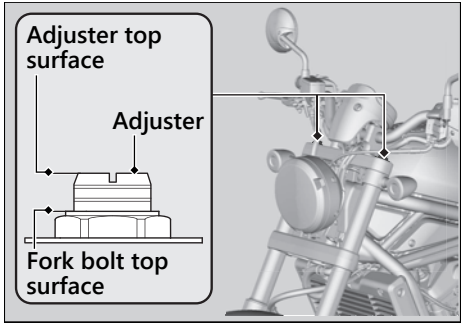

NOTICFICARE
Evitați rotirea elementului de reglare peste finalul cursei.
Reglați atât furca stânga cât și furca dreapta la aceeași preîncărcare a arcului.

Reglare suspensie spate

Preîncărcare arc

Puteți ajusta preîncărcarea arcului prin reglare, pentru adaptare la sarcină sau la carosabil. Rotiți elementul de reglare cu cheia din dotare. ➡ P. 79

Rotiți în sensul acelor de ceasornic pentru a crește preîncărcarea arcului (mai dur) sau rotiți în sensul invers acelor de ceasornic pentru a reduce preîncărcarea arcului (mai moale).

Poziția standard este 3 clicuri de la setarea minimă.

Puteți roti 3 clicuri în sensul invers acelor de ceasornic și cu 15 clicuri în sensul acelor de ceasornic comparativ cu poziția standard.

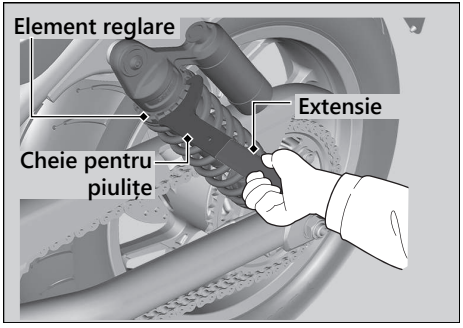

NOTIFICARE

Evitați rotirea elementului de reglare peste finalul cursei. Reglați atât amortizorul stânga cât și amortizorul dreapta la același nivel de preîncărcare.

Soluționarea problemelor

Motorul nu pornește (martorul HISS rămâne aprins)..... P. 125
Supraîncălzirea (martorul temperatură ridicată lichid de răcire este aprins)..... P. 126
Martori de avertizare aprinși sau aprinși intermitent..... P. 120
Martor presiune scăzută ulei..... P. 127
Martor de avertizare defecțiune (MIL) sistem PGM-FI (injecție programată de combustibil)..... P. 128
Martor sistem ABS (Anti-lock Brake System).. P. 129
Martor Torque Control..... P. 130
Dacă, în timpul deplasării, simbolul "-" în martorul poziție transmisie se aprinde intermitent..... P. 131
Alți martori de avertizare..... P. 132
Semnalare defecțiune martor nivel combustibil..... P. 132
Pană anvelopă..... P. 134
Defecțiune electrică..... P. 135
Baterie descărcată..... P. 135
Bec ars..... P. 135
Siguranță arsă..... P. 136

Motorul nu pornește (martorul HISS rămâne aprins)

Motorul demarorului funcționează, dar motorul nu pornește

Verificați următoarele elemente:

- Verificați secvența corectă de pornire a motorului. ➔ P. 59
- Verificați dacă există combustibil în rezervor.
- Verificați dacă martorul de avertizare defecțiune (MIL) a sistemului PGM-FI este aprins.
  ▶ Dacă martorul de avertizare este aprins, contactați un dealer autorizat cât mai curând posibil.
- Verificați dacă martorul HISS rămâne aprins.
  ▶ Aduceți contactul în poziția ○ (oprit) și scoateți cheia. Reintroduceți cheia și aduceți contactul în poziția ▌ (pornit). Dacă martorul rămâne aprins, verificați după cum urmează:
  Verificați dacă există o altă cheie cu sistem de imobilizare (inclusiv cheia de rezervă) lângă contact.
  Verificați să nu existe garnituri metalice sau adezivi pe cheie.
  Dacă martorul HISS rămâne aprins, verificați motocicleta la un dealer autorizat.

Motorul demarorului nu funcționează

Verificați următoarele elemente:

- Verificați secvența corectă de pornire a motorului. ➔ P. 59
- Verificați dacă butonul de oprire motor este în poziția ◯(funcționare). ➔ P. 48
- Verificați dacă există siguranțe arse. ➔ P. 136
- Verificați dacă conexiunile bateriei sunt slăbite (➔ P. 102) sau dacă bornele bateriei sunt corodate (➔ P. 91).
- Verificați starea bateriei.
  ➔ P. 135

Dacă problema persistă, duceți motocicleta pentru a fi verificată de către un dealer autorizat.

Supraîncălzirea (martorul temperatură ridicată lichid de răcire este aprins)

Motorul se supraîncălzește într-una din următoarele situații:

- Martorul temperatură ridicată lichid răcire se aprinde.
- Accelerația devine lentă.
  În acest caz, opriți, în siguranță, pe partea laterală a drumului și efectuați următoarea procedură.

Funcționarea prelungită la ralanti cu turații mari poate conduce la aprinderea martorului temperatură ridicată lichid de răcire.

NOTIFICARE
Continuarea deplasării cu un motor supraîncălzit poate defecta în mod grav motorul.

1. Opriți motorul folosind butonul de contact și apoi rotiți butonul contactului în poziția I (pornit)
2. Verificați dacă ventilatorul radiatorului funcționează și apoi rotiți contactul în poziția O (oprit).

Dacă ventilatorul nu funcționează:
Poate exista o defecțiune. Nu porniți motorul. Transportați motocicleta la un dealer autorizat.

Dacă ventilatorul funcționează:
Lăsați motorul să se răcească având contactul în poziția O (oprit).

3. După ce motorul s-a răcit, verificați conducta flexibilă a radiatorului și verificați dacă există scurgeri. ➔ P. 109

Dacă există scurgeri:
Nu porniți motorul. Transportați motocicleta la un dealer autorizat.

4. Verificați nivelul lichidului de răcire din rezervorul de rezervă. ➔ P. 109
   ► Adăugați lichid de răcire dacă este necesar.
5. Dacă verificările efectuate la pașii de la 1 la 4 au un rezultat pozitiv, puteți continua deplasarea, dar verificați cu atenție martorul temperatură ridicată agent de răcire.

Martor presiune scăzută ulei

Dacă martorul presiune scăzută ulei se aprinde, trageți pe dreapta și opriți motorul.

NOTIFICARE
Continuarea deplasării cu presiune scăzută ulei poate deteriora în mod grav motorul.

1. Verificați nivelul uleiului motor și completați, dacă este necesar. ➔ P. 107, ➔ P. 108
2. Porniți motorul.
   ▶ Continuați deplasarea doar dacă martorul presiune scăzută ulei se stinge.

Accelerarea rapidă poate provoca aprinderea temporară a martorului presiune scăzută motor, în special dacă nivelul uleiului se află în dreptul sau în apropierea marcajului inferior.

Dacă martorul presiune scăzută rămâne aprins atunci când nivelul uleiului este corespunzător, opriți motorul și contactați un dealer autorizat.

Dacă nivelul uleiului motor scade rapid, este posibil să existe o scurgere sau o altă problemă gravă. Motocicleta dumneavoastră trebuie verificată de către un dealer autorizat.

Martor de avertizare defecțiune (MIL) sistem PGM-FI (injecție programată de combustibil)

Versiune GS

Dacă martorul se aprinde în timpul deplasării, este posibil ca sistemul PGM-FI să aibă o problemă gravă. Reduceți viteza și verificați, cât mai curând posibil, motocicleta la un dealer.

Versiuni ED, RU

Motive pentru aprinderea permanentă sau intermitentă a martorului

- Se aprinde în cazul defecțiunilor sistemului de control emisii motor.
- Se aprinde intermitent atunci când este detectată o pornire neregulată a motorului.

Ce trebuie făcut atunci când martorul se aprinde permanent

Evitați viteza ridicată și verificați imediat autovehiculul la un dealer autorizat.

Ce trebuie făcut atunci când martorul se aprinde intermitent

Parcați autovehiculul într-un loc sigur departe de surse inflamabile și așteptați cel puțin 10 minute cu motorul oprit până când acesta se răcește.

NOTIFICARE

Dacă vă deplasați cu martorul aprins, sistemul de control nivel emisii și motorul ar putea suferi daune.

NOTIFICARE

Dacă martorul se aprinde intermitent din nou la repornirea motorului, contactați cel mai apropiat dealer și deplasați-vă cu o viteză de maxim 50 km/h (31 mph). Verificați autovehiculul.

Martor sistem ABS (Anti-lock Brake System)

Dacă apare unul din următoarele cazuri de funcționare a martorului ABS, este posibil să existe o problemă gravă a sistemului ABS. Reduceți viteza și verificați cât mai curând posibil motocicleta la un dealer autorizat.

- Martorul se aprinde sau se aprinde intermitent în timpul deplasării.
- Martorul nu se aprinde atunci când contactul este adus în poziția ▌(pornit).
- Martorul nu se stinge la viteze mai mari de 10 km/h (6 mph).

Dacă martorul sistemului ABS rămâne aprins, frânele continuă să funcționeze în mod tradițional, dar fără funcția anti-blocare.

Martorul ABS se poate aprinde intermitent dacă este învârtită roata spate atunci când aceasta este ridicată de pe sol. În acest caz, aduceți contactul în poziția O (oprit), apoi din nou în poziția ▌(pornit). Martorul ABS se stinge atunci când viteza ajunge la 30 km/h (19 mph).

Martor Torque Control

Dacă apare una din următoarele situații în funcționarea martorului, sistemul Torque Control poate avea o defecțiune gravă. Reduceți viteza și verificați, cât mai curând posibil, motocicleta la un dealer.

- Martorul se aprinde și rămâne aprins (permanent) în timpul deplasării.
- Martorul nu se aprinde atunci când contactul este adus în poziția ▌ (pornit).
- Martorul nu se stinge la viteze mai mari de 5 km/h (3 mph).

Chiar și atunci când martorul Torque Control este aprins, motocicleta oferă performanțe de deplasare normale fără funcția de control cuplu.

▶ Atunci când martorul se aprinde având Torque Control în funcțiune, închideți complet clapeta de accelerație pentru a relua performanțele normale de deplasare.

Martorul Torque Control se poate aprinde dacă este învârtită roata spate având motocicleta ridicată de pe sol. În acest caz, aduceți contactul în poziția O (oprit), apoi din nou în poziția ▌ (pornit). Martorul Torque Control se stinge atunci când viteza ajunge la 5 km/h (3 mph).

Dacă, în timpul deplasării, simbolul "-" în martorul poziție transmisie se aprinde intermitent

CMX1100D/D2

Dacă, în timpul deplasării, simbolul "-" în martorul poziție transmisie se aprinde intermitent, este posibil ca sistemul de transmisie cu dublu ambreiaj să aibă o defecțiune gravă. Parcați motocicleta într-o poziție sigură și duceți-o imediat la un dealer să o verifice.
Poate fi posibilă utilizarea motocicletei folosind această procedură.

1. Aduceți contactul în poziția O (oprit).
2. Aduceți contactul în poziția ▌ (pornit) și porniți motorul.

Dacă nu puteți porni motorul:

Aduceți contactul în poziția O (oprit) și mutați ușor motocicleta înapoi și înainte (pentru a decupla treapta de viteză).
Aduceți contactul în poziția ▌ (pornit) și porniți motorul.

Dacă încă nu puteți porni motorul:

Porniți motorul în timp ce trageți maneta de frână sau apăsați pedala de frână.

Dacă este posibil treceți din treapta N în treapta D:

Atunci când în martorul poziție transmisie este indicată o treaptă de viteză vă puteți deplasa în acea treaptă de viteză. Aduceți motocicleta la un dealer conducând cu o viteză de siguranță.

Dacă nu puteți trece dintre treapta N în treapta D și simbolul "-" se aprinde intermitent:

Eventualele defecțiuni împiedică deplasarea. Verificați imediat motocicleta la un dealer autorizat.

Semnalare defecțiune martor nivel combustibil

Dacă apare o defecțiune a sistemului de alimentare, segmentele martorului nivel combustibil sunt afișate conform celor indicate în figură.
În acest caz, contactați cât mai curând posibil un dealer autorizat.

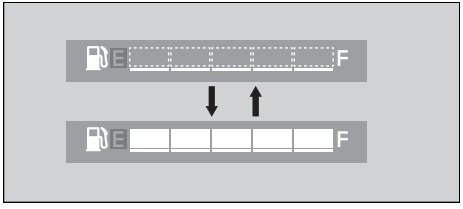

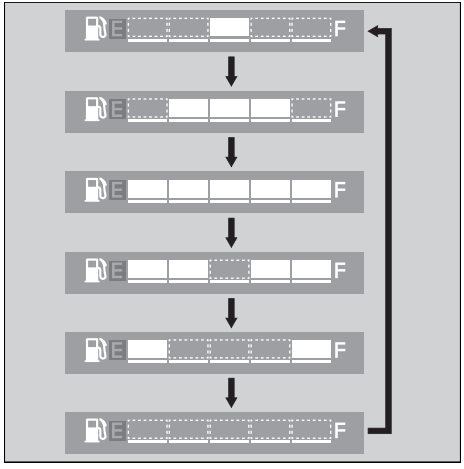

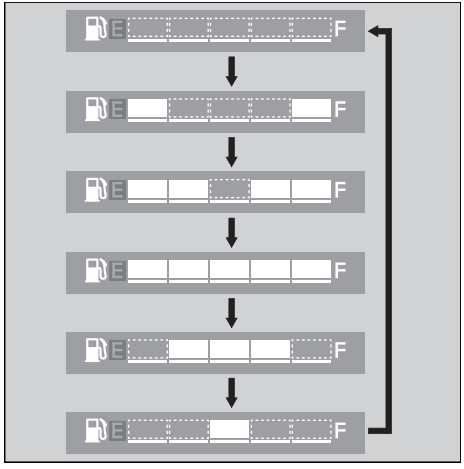
E
F

Pană anvelopă

Repararea unei pene sau demontarea unei roți necesită scule speciale și experiență tehnică. Vă recomandăm ca această operație să fie efectuată de către un dealer autorizat. După o intervenție de urgență, duceți întotdeauna anvelopa pentru a fi verificată/ înlocuită de către un dealer autorizat.

Reparație de urgență folosind kitul de reparație anvelope

Dacă o anvelopă are o pană minoră puteți să realizați o reparație de urgență utilizând kitul de reparație anvelope fără cameră de aer. Respectați instrucțiunile furnizate împreună cu kitul de reparație anvelope.
Deplasarea cu o anvelopă reparată temporar este extrem de riscantă. Nu depășiți 50 km/h (30 mph). Anvelopa trebuie înlocuită cât mai curând de un dealer autorizat.

⚠AVERTIZARE

Deplasarea cu o anvelopă reparată temporar este extrem de riscantă. Dacă reparația temporară nu reușește, se poate provoca un accident și puteți fi răniți grav sau chiar uciși.

Dacă trebuie să vă deplasați cu o anvelopă reparată temporar, conduceți încet și cu atenție și nu depășiți 50 km/h (30 mph) până când anvelopa este înlocuită.

Defecțiune electrică

Baterie descărcată

Încărcați bateria folosind un încărcător pentru baterie motocicletă.
Demontați bateria de pe motocicletă înainte de încărcare.
Nu utilizați un încărcător pentru baterie automobile deoarece acesta poate supraîncălzi bateria motocicletei și poate provoca defecțiuni permanente ale acesteia.
Dacă bateria nu este funcțională după încărcare, contactați un dealer autorizat.

NOTIFICARE
Pornirea cu ajutorul cablurilor utilizând bateria unui automobil nu este recomandată deoarece poate deteriora sistemul electric al motocicletei.

Bec ars

Toate becurile ce echipează această motocicletă sunt de tip LED. Dacă un led nu se aprinde, contactați un dealer autorizat pentru reparare.

Siguranță arsă

Înainte de a manipula siguranțele, consultați "Verificarea și înlocuirea siguranțelor". ➡ P. 93

Versiune U

Etichetă tablou siguranțe ➡ P. 154

Capac întrerupător magnetic demaror ➡ P. 156

Siguranțe în tablou siguranțe

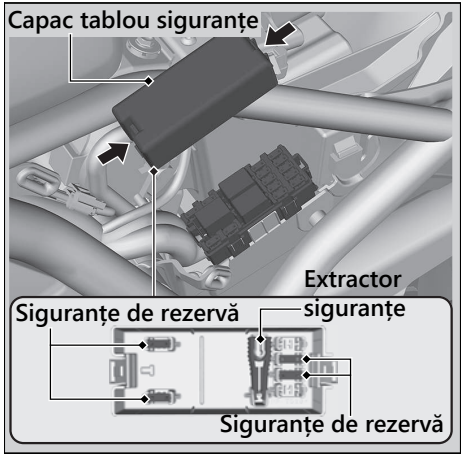

1. Demontați capacul lateral stânga. ➡ P. 106
2. Deschideți capacul tabloului de siguranțe.
3. Scoateți siguranțele una câte una cu dispozitivul pentru siguranțe din trusa de scule și verificați existența unei siguranțe arse. Întotdeauna, înlocuiți o siguranță arsă cu o siguranță având aceeași putere.
   ▶ Dispozitivul pentru siguranțe și siguranțele de rezervă se află pe partea interioară a capacului tabloului de siguranțe.
4. Montați componentele în ordinea inversă demontării.

Siguranță principală și siguranță sistem alimentare

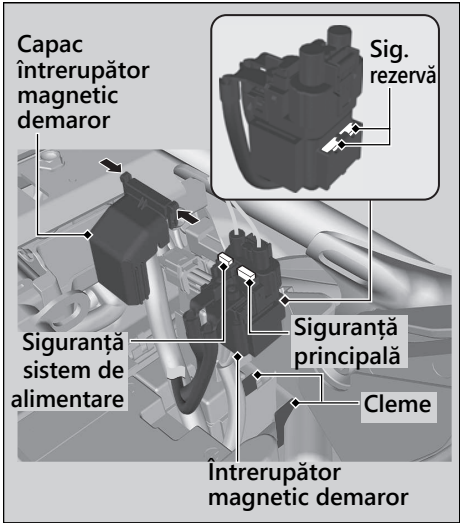

1. Demontați compartimentul pentru bagaje. ➔ P. 102
2. Demontați capacul întrerupătorului magnetic demaror.
3. Demontați întrerupător magnetic demaror de pe clemă.
4. Scoateți siguranțele una câte una cu dispozitivul pentru siguranțe din trusa de scule și verificați existența unei siguranțe arse. Întotdeauna, înlocuiți o siguranță arsă cu o siguranță având aceeași putere.
   ▶ Siguranțele de rezervă se află în întrerupătorul magnetic demaror.
   ▶ Dispozitivul pentru siguranțe se află pe partea interioară a capacului tabloului de siguranțe. ➔ P. 136
5. Montați componentele în ordinea inversă demontării.

NOTIFICARE
Dacă o siguranță se arde în mod repetat, este posibil să existe o defecțiune a sistemului electric. Duceți motocicleta pentru a fi verificată de către un dealer autorizat.

Informații

Înregistrare diagnosticare..... P. 140
Chei..... P. 141
Instrumente de bord, comenzi și alte funcții...P. 142
Îngrijirea motocicletei..... P. 145
Depozitarea motocicletei..... P. 148
Transportarea motocicletei..... P. 149
Dumneavoastră și mediul înconjurător..... P. 150
Numere de serie..... P. 151
Alte etichete și plăcuțe..... P. 152
Combustibili care conțin alcool..... P. 158
Catalizator..... P. 159

Înregistrare diagnosticare

Acest vehicul este dotat cu dispozitive referitoare la întreținere care înregistrează informații privind performanțele grupului motopropulsor și condițiile de deplasare. Datele pot fi utilizate pentru a ajuta tehnicienii în procesul de diagnosticare, reparare și întreținere motocicletă. Accesul la date poate fi refuzat terților care nu sunt autorizați legal sau de către proprietarul vehiculului.
Totuși, Honda, concesionarii și reparatorii autorizați, angajații, reprezentanții și colaboratorii cu contract au dreptul de a accesa aceste date în scopul unic al diagnosticării tehnice, cercetării și dezvoltării privind autovehiculul.

Chei

Cheie contact / Cheie blocare direcție

Această motocicletă are două chei de contact, o plăcuță cu codul cheilor și un cod de bare. În cheia de contact este integrat un cip special codificat, care permite pornirea motorului doar dacă cipul este recunoscut de imobilizator (HISS). Manipulați cu grijă cheia de contact pentru a evita deteriorarea componentelor sistemului HISS.

- Nu îndoiți cheia și nici nu o supuneți unor solicitări excesive.
- Evitați expunerea îndelungată la soare sau la temperaturi ridicate.
- Evitați pilirea, găurirea sau deteriorarea formei cheii.
- Nu o expuneți obiectelor cu sarcină magnetică puternică.

Dacă toate cheile de contact și plăcuța de cod se pierd, va trebui să înlocuiți modulul PGM-FI/modulul de comandă contact la un dealer autorizat. Pentru a evita acest inconvenient, păstrați întotdeauna la dispoziție o copie a cheii.

Dacă ați pierdut o cheie, solicitați imediat o copie.
Pentru o copie a cheii și pentru înregistrarea în sistemul HISS a propriei motociclete, prezentați-vă cu cheia de rezervă, plăcuța de cod și motocicleta la propriul dealer autorizat.

▶ Păstrați plăcuța de cod într-un loc sigur.

Un breloc metalic poate deteriora zona din jurul contactului.

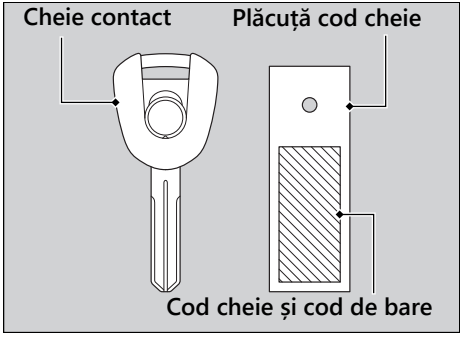

Instrumente de bord, comenzi și alte funcții

Contact

Dacă lăsați contactul în poziția ▌(pornit) și motorul este oprit se va descărca bateria.

Nu rotiți contactul în timpul deplasării.

Buton oprire motor

Nu utilizați butonul de oprire motor decât în caz de urgență. Dacă acționați butonul în timpul deplasării, motorul se va opri brusc, deplasarea devenind astfel nesigură.
Dacă opriți motorul folosind butonul de oprire motor, aduceți contactul în poziția ○ (oprit), în caz contrar se va descărca bateria.

Kilometraj total

Ecranul va continua să indice 999.999 dacă indicatorul depășește 999.999.

Kilometraj parțial

Kilometrajul parțial revine la afișarea 0.0 atunci când indicarea depășește valoarea 99.999,9.

HISS

Sistemul antifurt Honda (HISS) imobilizează contactul în cazul în care se încearcă pornirea motorului folosind o cheie cu codul greșit.
Atunci când contactul este adus în poziția ○ (oprit), sistemul de imobilizare HISS este întotdeauna activ, chiar dacă martorul HISS nu se aprinde intermitent.
Dacă contactul este adus în poziția ▌ (pornit) cu butonul de oprire motor în poziția ◯ (funcționare), martorul HISS se aprinde, pentru ca apoi să se stingă după câteva secunde pentru a indica faptul că puteți porni motorul.

Martorul HISS nu se stinge ➡ P. 125

Martorul HISS se aprinde intermitent la fiecare 2 secunde timp de 24 de ore atunci când contactul este adus în poziția ○ (oprit). Puteți activa sau dezactiva această funcție. ➡ P. 40

Directiva UE

Acest sistem de imobilizare respectă Directiva RE (echipamente radio) (2014/53/EU).

Declarația de conformitate cu Directiva RE va fi înmânată noului proprietar în momentul achiziționării. Declarația de conformitate trebuie păstrată într-un loc sigur. În cazul pierderii declarației de conformitate, contactați dealerul dumneavoastră.

South Africa only

Serbia only

Protecție pentru documente

Manualul de utilizare, talonul și asigurarea pot fi păstrate în protecția pentru documente din plastic localizată în compartimentul de sub șa.

Sistem întrerupere alimentare

Un senzor de înclinare oprește automat motorul și pompa de combustibil în cazul în care motocicleta cade. Pentru resetarea senzorului, trebuie să aduceți contactul în poziția O (oprit), apoi în poziția ▌ (pornit) înainte de a reporni motorul.

Continuare

Ambreiaj cu funcție Assist-slipper

CMX1100A/A2

Ambreiajul dotat cu funcție asistată permite evitarea blocării roții spate atunci când, în timpul decelerării, acționează frâna de motor. Mai mult, acest lucru facilitează acționarea mai ușoară a manetei de ambreiaj.

Folosiți doar ulei motor cu clasificare MA pentru propria motocicletă. Utilizarea unui ulei motor cu clasificare diferită de MA poate deteriora ambreiajul dotat cu funcție asistată.

Sistem Throttle by Wire

Acest model este dotat cu sistem Throttle by Wire.
Nu poziționați obiecte magnetice sau supuse interferențelor magnetice în apropierea butoanelor de pe mânerul din dreapta.

Îngrijirea motocicletei

Curățarea și lustruirea frecventă sunt importante pentru garantarea, în timp, a duratei de utilizare a motocicletei dumneavoastră Honda. O motocicletă curată permite identificarea mai ușoară a eventualelor probleme.
În mod special, apa de mare și sărurile utilizate pentru prevenirea gheții de pe carosabil favorizează coroziunea. Spălați întotdeauna motocicleta după deplasarea pe drumuri de coastă sau pe suprafețe tratate cu sare.

Spălarea

Lăsați motorul, toba de eșapament, frânele și alte componente care ating temperaturi ridicate să se răcească înainte de spălare.

1. Clătiți motocicleta folosind un furtun de grădină cu presiune redusă pentru a elimina murdăria non-aderentă.
2. Dacă este necesar, folosiți un burete sau un prosop moale cu un detergent delicat pentru a îndepărta murdăria.
   ▶ Curățați parbrizul, partea transparentă a farurilor, panourile și alte componente din plastic cu atenție pentru a evita zgârierea acestora. Evitați direcționarea jetului de apă către filtrul de aer, către țeava de eșapament și către componentele electrice.
3. Clătiți bine motocicleta cu multă apă curată și ștergeți-o cu o lavetă moale și curată.
4. După ce motocicleta se usucă, lubrifiați toate componentele mobile ale acesteia.
   ▶ Asigurați-vă că nu se varsă lubrifiant pe frâne sau anvelope. Discurile de frână, plăcuțele de frână, tamburii sau saboții contaminate cu ulei vor oferi performanțe de frânare reduse și se poate provoca un accident.
5. După ce motocicleta se usucă, lubrifiați imediat lanțul de transmisie.
6. Aplicați un strat de ceară pentru a preveni coroziunea.
   ▶ Evitați utilizarea produselor care conțin detergenți puternici sau solvenți chimici. Aceste produse pot deteriora componentele metalice, vopseaua sau componentele din plastic ale motocicletei dumneavoastră.
   Păstrați ceara departe de anvelope și frâne.
   ▶ Dacă motocicleta are componente cu vopsea mată, nu aplicați strat de ceară pe suprafețele cu vopsea mată.

Continuare

Precauții privind spălarea

Atunci când spălați motocicleta, respectați aceste instrucțiuni:

- Nu folosiți sisteme de spălare de înaltă presiune:
  - ▶ Sistemele de spălare de înaltă presiune pot deteriora componentele mobile și electrice, devenind inutilizabile.
  - ▶ Apa din galeria de admisie poate intra în clapeta de accelerație și/sau în filtrul de aer.
- Nu direcționați apă către amortizorul de zgomot:
  - ▶ Apa din țeava de eșapament poate împiedica pornirea și favorizează formarea de rugină în interiorul acesteia.
- Uscați frânele:
  - ▶ Apa afectează în mod negativ eficiența procesului de frânare. După spălare, acționați intermitent frânele la viteze reduse pentru a ajuta la uscarea acestora.
- Nu direcționați apa sub șa:
  - ▶ Apa din spațiul de depozitare de sub șa poate deteriora documentele și alte obiecte personale.
- Nu direcționați apa către filtrul de aer:
  - ▶ Apa din filtrul de aer poate împiedica pornirea motorului.
- Nu direcționați apa către far:
  - ▶ Lentilele interioare ale farului se pot aburi temporar după spălare sau după deplasarea prin ploaie. Acest lucru nu afectează funcționarea farului.
    Totuși, dacă observați o cantitate mare de apă sau gheață acumulată în interior, duceți vehiculul la un dealer autorizat pentru a fi verificat.
- Nu folosiți ceară sau produse de lustruire pe suprafețe cu vopsea mată:
  - ▶ Folosiți o lavetă moale sau un burete, apă din abundență și un detergent delicat pentru a curăța suprafețele cu vopsea mată. Utilizați o lavetă moale, curată.

Componente din aluminiu

În contact cu murdăria, noroiul sau sarea de pe carosabil, aluminiul corodează. Curățați în mod regulat componentele din aluminiu și respectați aceste instrucțiuni pentru a evita zgârierea:

- Nu folosiți perii dure, burete de sârmă sau agenți de curățare abrazivi.
- Evitați urcarea sau lovirea bordurilor.

Panouri

Respectați următoarele instrucțiuni pentru a preveni zgârierea și producerea de pete:

- Spălați ușor folosind un burete moale și foarte multă apă.
- Pentru a îndepărta petele rezistente, folosiți detergent diluat și clătiți bine cu multă apă.
- Evitați contaminarea cu benzină, lichid de frână sau detergent a instrumentelor de bord, a panourilor sau a farului.

Țeavă de eșapament și amortizor de zgomot

Dacă țeava de eșapament și amortizorul de zgomot sunt vopsite, nu utilizați detergenți abrazivi disponibili în comerț. Folosiți un detergent neutru pentru a curăța suprafața vopsită a țevii de eșapament și a amortizorului de zgomot. Dacă nu sunteți siguri că țeava de eșapament și amortizorul de zgomot sunt vopsite, contactați un dealer autorizat.

Depozitarea motocicletei

Dacă vă depozitați motocicleta în aer liber, trebuie să luați în considerare utilizarea unei huse complete.
Dacă nu veți mai folosi motocicleta o perioadă îndelungată de vreme, respectați următoarele instrucțiuni:

- Spălați motocicleta și dați cu ceară toate suprafețele vopsite (cu excepția suprafețelor cu vopsea mată). Protejați elementele cromate cu ulei împotriva ruginii.
- Lubrifiați lanțul de transmisie. ➡ P. 95
- Așezați motocicleta pe suportul de siguranță pentru întreținere și poziționați-o astfel încât roțile să fie ridicate de pe sol.
- După ploaie, îndepărtați husa și lăsați motocicleta să se usuce.
- Demontați bateria (➡ P. 102) pentru a preveni descărcarea acesteia. Încărcați bateria complet și depozitați-o într-o zonă cu umbră și bine ventilată.
  ▶ Dacă lăsați bateria pe poziție, deconectați borna negativă ⊖ pentru a preveni descărcarea.

Înainte de a reutiliza autovehiculul, verificați toate reperele conform planului de întreținere.

Transportarea motocicletei

Dacă motocicleta dumneavoastră trebuie să fie transportată, aceasta trebuie transportată pe o remorcă pentru motocicletă sau pe o platformă sau remorcă ce dispune de rampă de încărcare sau platformă de ridicare și chingi pentru fixarea motocicletei. Nu încercați niciodată să tractați motocicleta cu o roată sau cu roțile pe sol.

NOTIFICARE
Tractarea motocicletei cu una sau ambele roți pe sol poate provoca defecțiuni serioase sistemului de transmisie.

Dumneavoastră și mediul înconjurător

Deținerea și conducerea unei motociclete poate fi o plăcere, dar trebuie să aveți grijă să protejați mediul înconjurător.

Alegeți produse de curățare cu impact redus asupra mediului înconjurător

Spălați motocicleta folosind un detergent biodegradabil. Nu folosiți detergenți de tip spray ce conțin clorofluorocarburi (CFC), care contribuie la deteriorarea stratul de ozon al atmosferei.

Reciclarea deșeurilor

Depozitați uleiurile și alte deșeuri toxice în recipiente autorizate și aduceți-le la un centru de reciclare. Contactați autoritățile locale sau cele pentru protejarea mediului înconjurător pentru a găsi un centru de reciclare în zona dumneavoastră și pentru a obține instrucțiuni privind eliminarea corectă a deșeurilor nereciclabile. Nu aruncați uleiul uzat în coșul de gunoi sau în canalizare sau pe sol. Uleiurile uzate, benzina, lichidul de răcire și produsele de curățare conțin otrăvuri care pot afecta operatorii ecologici și pot contamina apa potabilă, lacurile, râurile și oceanele.

Numere de serie

Seria de șasiu și seria motor identifică în mod unic motocicleta dumneavoastră și sunt necesare în vederea înmatriculării motocicletei. De asemenea, pot fi necesare atunci când comandați piese de schimb.
Trebuie să notați aceste serii și să le păstrați într-un loc sigur.

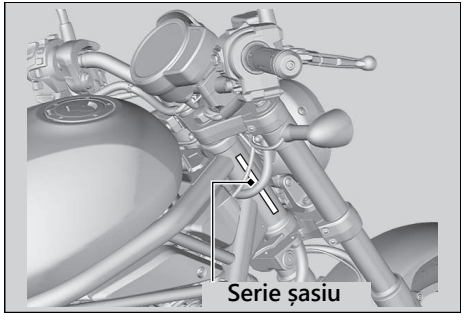

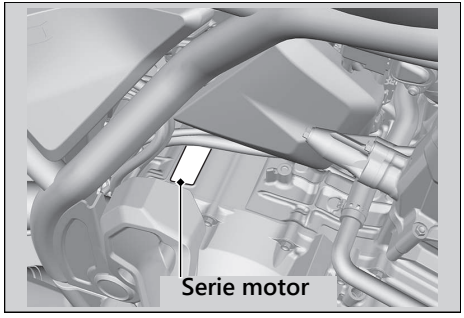

Alte etichete și plăcuțe

Versiune RU

Plăcuță înmatriculare

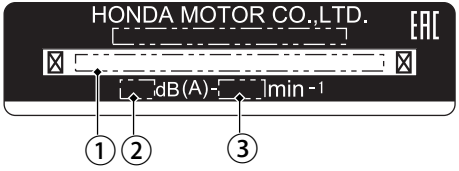

① VIN (număr identificare vehicul)

② Nivel de zgomot dB (A) a ③ Turații motor rot./min

Etichetă încărcare

この電池は、注液充電済みなので開路電圧が
１２．４Ｖ未満の場合補充電をしてください。
This battery is filled with acid. If the stabilized open circuit voltage is below 12.4V, this needs charging.

Această baterie conține acid. Dacă tensiunea circuitului întrerupt stabilizat este mai mică de 12,4 V, trebuie să încărcați bateria.

Bușon cilindru principal frână

Față

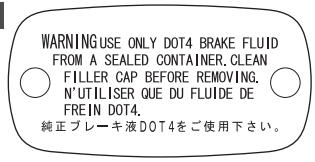

Spate

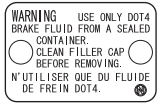

ATENȚIE
FOLOSIȚI DOAR LICHID DE FRÂNĂ DOT4 DINTR-UN RECIPIENT SIGILAT. CURĂȚAȚI BUȘONUL ÎNAINTE DE DEMONTARE.

Etichetă tablou siguranțe

CMX1100A/A2

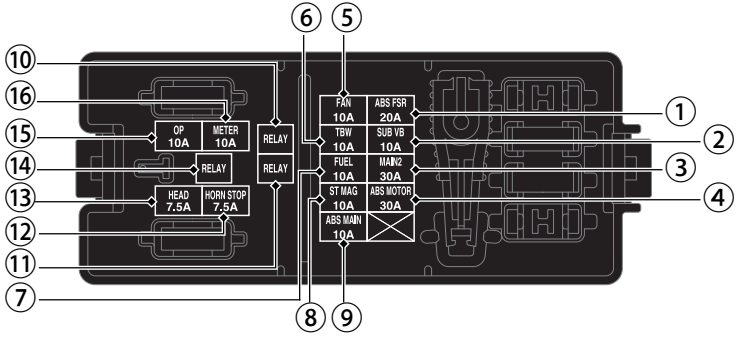

① ABS FSR
② SUB VB
③ MAIN2
④ ABS MOTOR
⑤ FAN
⑥ TBW
⑦ FUEL
⑧ ST MAG
⑨ ABS MAIN
⑩ RELAY
⑪ RELAY
⑫ HORN STOP
⑬ HEAD
⑭ RELAY
⑮ OP
⑯ METER

CMX1100D/D2

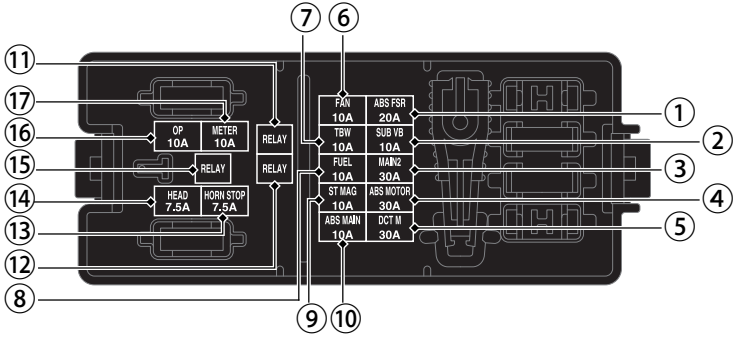

① ABS FSR
② SUB VB
③ MAIN2
④ ABS MOTOR
⑤ DCT M
⑥ FAN
⑦ TBW
⑧ FUEL
⑨ ST MAG
⑩ ABS MAIN
⑪ RELAY
⑫ RELAY
⑬ HORN STOP
⑭ HEAD
⑮ RELAY
⑯ OP
⑰ METER

Capac întrerupător magnetic starter

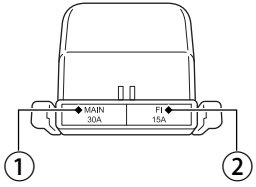

① **MAIN**

② **FI**

Etichetă zgomot accelerație

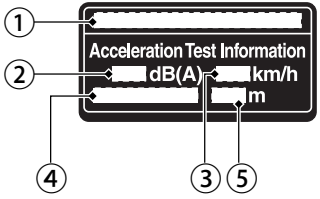

1 Fabrică producător

Informații test accelerație

2 Valoare nivel zgomot

3 Viteza vehiculului la începutul perioadei de accelerare.

4 Treaptă viteză sau, pentru vehiculele testate cu rapoarte neblocate, poziție selector trepte viteză selectat pentru test.

5 Lungime pre-accelerare.

Combustibili care conțin alcool

În unele țări, sunt disponibili combustibili pe bază de alcool care permit reducerea nivelului emisiilor și respectarea normelor privind poluarea. Dacă se prevede utilizarea unui carburant pe bază de alcool, verificați să fie vorba despre carburant fără plumb și să aibă cifra octanică minimă solicitată.
Următoarele amestecuri pot fi utilizate pentru motocicleta dumneavoastră:

- Etanol (alcool etilic) de până la 10% în volum.
  - ▶ Este posibil ca benzina cu etanol să fie comercializată sub numele Gasohol.

Utilizarea benzinei care conține peste 10% etanol poate:

- Deteriora vopseaua rezervorului de combustibil.
- Deteriora furtunurile din cauciuc ale sistemului de alimentare cu combustibil.
- Provoca coroziunea rezervorului de combustibil.
- Afecta manevrabilitatea.

NOTIFICARE
Utilizarea de amestecuri care conțin procentaje mai mari decât valorile admise poate deteriora componentele din metal, cauciuc sau plastic ale sistemului de alimentare.

Dacă observați probleme de funcționare sau reducerea performanțelor, încercați o altă marcă de benzină.

Catalizator

Această motocicletă este echipată cu un catalizator cu trei căi. Catalizatorul conține metale prețioase care au rol de catalizator în reacțiile chimice la temperaturi ridicate care transformă hidrocarburile (HC), monoxidul de carbon (CO) și oxizii de azot (NOx) din gazele de eșapament în compuși mai puțin nocivi..

Un catalizator defect contribuie la poluarea atmosferei și poate afecta performanțele motorului. În cazul în care este necesară înlocuirea catalizatorului, folosiți o piesă de origine Honda sau un produs echivalent.

Respectați aceste instrucțiuni pentru a proteja catalizatorul motocicletei.

- Folosiți întotdeauna benzină fără plumb. Benzina cu plumb va deteriora catalizatorul.
- Mențineți motorul în stare bună de funcționare.
- Verificați motocicleta la un dealer autorizat dacă motorul dă rateuri, se calează sau nu funcționează corespunzător. În acest caz, întrerupeți deplasarea și opriți motorul.

Specificații tehnice

■ Componente principale

Lungime totală	2.240 mm (88.2 in)	
Lățime totală	**CMX1100A/A2**	853 mm (33.6 in)
	CMX1100D	834 mm (32.8 in)
	CMX1100D2	848 mm (33.4 in)
Înălțime totală	**CMX1100A/D**	1.115 mm (43.9 in)
	CMX1100A2/D2	1.180 mm (46.5 in)
Ampatament	1.520 mm (59.8 in)	
Gardă la sol minimă	120 mm (4.7 in)	
Unghi de cădere	28°	
Urmă	110 mm (4.3 in)	

Greutate în ordine de mers	**CMX1100A**	223 kg (492 lb)
	CMX1100D	233 kg (514 lb)
	CMX1100A2	238 kg (525 lb)
	CMX1100D2	248 kg (547 lb)
Sarcină maximă *1	**CMX1100A/D**	172 kg (379 lb)
	CMX1100A2/D2	163 kg (359 lb)

*1 : inclusiv șofer, pasager, toate bagajele și accesoriile

Greutate maximă bagaje	**CMX1100A2/D2**		
	Geantă laterală	Dreapta	5,0 kg (11.0 lb)
		Stanga	5,0 kg (11.0 lb)
Număr pasageri	Șofer și 1 pasager		
Diametru minim de virare	2,90 m (9.5 ft)		
Capacitate cilindrică	1,084 cm^3 (66.1 cu-in)		
Alezaj x cursă	92.0 x 81.5 mm (3.62 x 3.21 in)		
Raport compresie	10,1 : 1		
Combustibil	Benzină fără plumb Recomandat: 91 RON sau superior		
Combustibil care conține alcool	ETANOL până la 10% volum		
Capacitate rezervor	13,6 L (3.59 US gal, 2.99 Imp gal)		
Baterie	YTZ14S 12 V-11,2 Ah (10 HR) / 11,8 Ah (20 HR)		

Raport transmisie	**CMX1100A/A2**	
	1st	2,866
	2nd	1,888
	3rd	1,480
	4th	1,230
	5th	1,064
	6th	0,972
	CMX1100D/D2	
	1st	2,562
	2nd	1,761
	3rd	1,375
	4th	1,133
	5th	0,972
	6th	0,882
Raport de reducere (primar / final)	**CMX1100A/A2**	1,717 / 2,625
	CMX1100D/D2	1,863 / 2,625

■ Date de întreținere

Dimensiuni anvelope	Față	130/70B18 M/C 63H
	Spate	180/65B16 M/C 81H REINFORCED
Tip anvelope		Bias-ply, tubeless
Anvelope recomandate	Față	DUNLOP D428F
	Spate	DUNLOP D428
Categorie utilizare anvelope *1	Normală	Permisă
	Specială	Nu este permisă
	Zăpadă	Nu este permisă
	Moped	Nu este permisă
Presiune anvelope	Față	225 kPa (2.25 kgf/cm^2, 33 psi)
	Spate	225 kPa (2.25 kgf/cm^2, 33 psi)
Adâncime min. bandă de rulare	Față	1,5 mm (0.06 in)
	Spate	2,0 mm (0.08 in)
Bujii	(standard)	SILMAR8A9S (NGK)
Dist. electrozi bujie	0,80 - 0,90 mm (0.031 - 0.035 in)	
Turații ralanti	1,250 ± 100 rot./min	
Ulei motor recomandat	Ulei de motor pentru motoarele Honda în 4 timpi clasificare API SG sau superioară, cu excepția uleiurilor marcate ca "Energy Conserving" sau "Resource Conserving", SAE 10W-30, JASO T 903 standard MA	

Capacitate ulei motor	**CMX1100A/A2**	
	După scurgere	3,9 L (4.1 US qt, 3.4 Imp qt)
	După scurgere și înlocuire filtru	4,0 L (4.2 US qt, 3.5 Imp qt)
	După demontare	4,8 L (5.1 US qt, 4.2 Imp qt)
	CMX1100D/D2	
	După golire	4,0 L (4.2 US qt, 3.5 Imp qt)
	După scurgere și înlocuire filtru	4,2 L (4.4 US qt, 3.7 Imp qt)
	După demontare	5,2 L (5.5 US qt, 4.6 Imp qt)
Lichid de frână recomandat	Lichid de frână DOT 4 Honda	
Capacitate sistem de răcire	1,74 L (1.84 US qt, 1.53 Imp qt)	
Lichid de răcire recomandat	**India**	HONDA PRE-MIX COOLANT
	Cu excepția India	Lichid de răcire Pro Honda HP

*1 : Standard UE

Lubrifiant recomandat pentru lanț de transmisie	Lubrifiant pentru lanțuri de transmisie proiectat special pentru lanțuri O-ring. Dacă nu este disponibil, folosiți ulei pentru angrenaje SAE 80 sau 90.	
Joc lanț transmisie	15 - 25 mm (0,6 - 1.0 in)	
Lanț standard transmisie	RK BP525MRO	
Dimensiuni angrenaje standard	Nr. zale	114
	Pinion de lanț	
	Pinion antrenat	42T

■ Becuri

Far	LED
Stop frână / stop poziție	LED
Semnalizator față / Lumină poziție	LED
Semnalizator spate	LED
Lumină număr înmatriculare	LED

■ Siguranțe

Siguranță principală	30 A
Altă siguranță	30 A, 20 A, 15 A, 10 A, 7.5 A